62

Carpeta Nro 02

Anexo Cpta Nro 2

625

DGFFMM

Documentación relacionada con la OECJE nº 790/83

1983

912 912

VELOX

Industria Argentina

58-b-11
E79 un
A

DIRECCION GENERAL DE FABRICACIONES MILITARES/

Carpeta con Documentación relacionado con el conflicto MALVINAS.

I N D I C E.

ANEXO Nº	C O N T E N I D O	FOJAS	SUB - ANEXOS
- Anexo 3:	FABRICA MILITAR DE ARMAS PORTATILES "DOMINGO MATHEU"//.....	22	-
- Anexo 4:	FABRICA MILITAR "FRAY LUIS BELTRAN"	1	24 fs.
- Anexo 5:	FABRICA MILITAR "GENERAL SAN MARTIN"	1	42 fs.
- Anexo 6:	FABRICA MILITAR DE MATERIALES PIROTECNICOS///.....	2	-
- Anexo 7:	FABRICA MILITAR "SAN FRANCISCO".....	1	27 fs.
- Anexo 8:	FABRICA MILITAR DE POLVORAS Y EXPLOSIVOS "VILLA MARIA".....	1	5 fs.

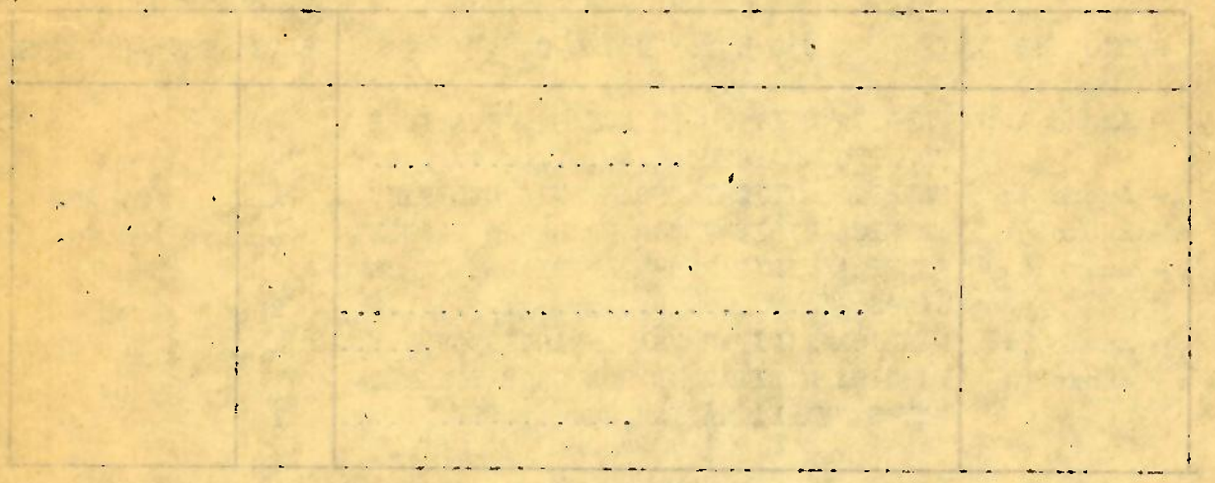

ANEXO 3

RESERVADO

FOJA 1

A : SUBDIRECTOR DE PRODUCCION

DE: DIRECTOR DE LA FABRICA MILITAR DE ARMAS PORTATILES "DOMINGO MATHEU"

FECHA: 20 de julio de 1983.

ASUNTO: OE Cte J Ej Nro 790/83.

En cumplimiento de lo ordenado en nota 10.22/459/83, elevo al señor Subdirector la información requerida, señalando su implicancia en los planes de producción y ordenes impartidas para satisfacer necesidades de las tropas empeñadas en el Teatro de Operaciones Atlántico Sur.

1. PLANES DE PRODUCCION

a. Debieron satisfacerse requerimientos especiales fabricando accesorios para armas, los cuales se proyectaron y elaboraron en corto plazo, como ser:
- Afuste para intensificador pasivo de luz Litton
- Tapón con alza para lanzagranadas FAL
- Silenciador para pistola FM
- Silenciador para F.A.L.
- Silenciador para ametralladora FMK 3 (se contaba con experiencia previa)

b. Existen materias primas y materiales que hacen a nuestras producciones específicas y cuya adquisición se había resuelto por medio de la importación. Esto se debía a razones de calidad, precio y fundamentalmente porque las cantidades a fabricar no son de tal magnitud que resultara de interés a nuestra industria privada, quienes debían afrontar para su desarrollo una considerable inversión.
Ya desde mucho tiempo antes de la guerra en el Atlántico Sur, esta Fábrica Militar se encontraba abocada a tratar de obtener la sustitución en las importaciones.
Con la amplia colaboración de la industria privada durante el período de conflicto en Malvinas, se aceleró la concresión de este proyecto y los resultados obtenidos se agregan en el Anexo I.

2. ORDENES IMPARTIDAS

Como Anexo II se agregan los originales de Volantes de Dirección, que ordenan el cumplimiento de las tareas que debieron efectuarse para cumplimentar los requerimientos de las tropas destacadas en Malvinas.

3. MATERIAL ENTREGADO

Se detalla a continuación la cantidad de material entregado a distintas Unidades Militares:

a. Comando de Arsenales

- FAL PARA III	7.055
- FAL IV	2.106
- FAP II	690
- FAL PARA Cañón Corto	480
- Pistola FM Mod. Militar Cal. 9 mm	8.864
- Pistola FM Mod. Militar Cal. 9 mm c/silenciador	20
- Ametralladora MAG Cal. 7,62 mm	47
- Pistola ametralladora FMK 3 Modif 2	400
- Cuchillo de Monte sin vaina	145
- Tapón con alza para lanzagranada FAL	650
- Cartucho Cal. 5,56 mm	10.000

b. Dirección de Armas Navales

- Afuste para intensificador pasivo de luz Litton	400
- Ametralladora MAG Cal. 7,62 mm c/accesorios	4
- Tapón con alza para lanzagranada FAL	500

////

RESERVADO

4

FOJA 2

c. Prefectura Naval Argentina

- FAL PARA III completo	200	
- FAP II completo	10	

d. Gendarmería Nacional

- Pistola FM Mod. Militar Cal. 9 mm	420	

e. Fuerza Aérea Argentina

- Pistola lanzagases cal. 38,1 mm	5	

f. Dirección General de Fabricaciones Militares

- Silenciador p/ametralladora FMK 3	100	(60 con destino a Jef II Inteligencia)

Cabe destacar que dada la imprescindible necesidad de canalizar los requerimientos con la máxima premura, se desarrollaron tareas que abarcaron a personal de toda jerarquía, implicando trabajos en horario extraordinario a fin de resolver los problemas que corresponden al diseño, desarrollo de las condiciones de mecanizado, acopio de materiales y la ejecución de las piezas con medios adaptados, con ingenio algunos y otros diseñados y construídos expresamente.-

F. M. A. P.
PLANEAMIENTO
Y DESARROLLO
NAT

D O y E A

CARLOS LUIS GOMEZ
MAYOR
SUBDIRECTOR F.M.A.P. "DOMINGO MATHEU"

EJERCITO ARGENTINO
DGFM - FMAP "DM"
EXPEDIENTE 30/83(1)RDO
ENTRÓ / / SALIÓ 25 JUL 1983

6559

D. G. F. M.
Subdirección de Producción
ENTRO: 27 JUL 1983
SALIO: 27 M 7 A 83
Destino Interno: 9

COORDINACION
27 JUL 1983
Cargo N° 2069

SUSTITUCION DE IMPORTACIONES

ANEXO I

FOJA 3 5

DESIGNACION	ESTADO ACTUAL	PROVEEDOR NACIONAL ACTUAL	OBSERVACIONES
Alambre cuerda de piano para fabricación de resortes	Se desarrolló proveedor nacional	Acindar	
Tubo de acero sin costura para el Resorte Recuperador FAL	Se desarrolló proveedor nacional	Trefilsa	
Tubo de acero inoxidable sin costura p/ Cilindro Embolo Recuperador FAL	Se desarrolló proveedor nacional	Trefilsa	
Esbozo sinterizado para Fiador FAL	Se desarrolló proveedor nacional	Metalurgica Luján y Polmetal	
Barras de acero trefiladas con perfiles diversos	No se ha logrado la sustitución por carencia de proveedor nacional		
Esbozo microfundido p/Armadura FAL	Se desarrolló proveedor nacional	FAPA	
Esbozo microfundido p/Armadura PB	En desarrollo con proveedor FAPA		
Fleje de acero SAE 1060 para corte preciso	Se evaluó con éxito muestras de pre-producción. Se esperan los resultados de la producción en firme.	Fortuny	
Cajón del Mecanismo FAL	Se desarrolló proveedor nacional	FMAP y Bellucci	
Cargador FAL	Se desarrolló proveedor nacional	FM"SF" y GAREF	GAREF: Muestra aprobada en Mayo Pre-serie para Junio FM"SF": Muestra aprobada con defectos dimensionales
Conjunto Hoja Bayoneta Tubular FAL	Se desarrolló proveedor nacional	Oliveri	
Piezas FAP (Bípode y otras)	Se desarrolló proveedor nacional	Oliveri	

SUSTITUCION DE IMPORTACIONES (HOJA 2)

FOJA 4

DESIGNACION	ESTADO ACTUAL	PROVEEDOR NACIONAL ACTUAL	OBSERVACIONES
Acido crómico	Se confirmó calidad válida de producción nacional	Cromotecnia	
Cianuro de Sodio	Se obtuvo provisión de calidad válida de origen brasilero.	Metacril (Brasil)	
Espigas p/martelado de cañones	No es factible el desarrollo nacional. Debe tenerse un stock de seguridad.		
Brocas de perforado profundo	En caso de emergencia nacional es factible integrar su fabricación pero técnica y económicamente es favorable mantener la provisión de importación con previsión de stock de seguridad.-		

RESERVADO

ANEXO II

FOJA 5

VOLANTE DE DIRECCION Nº 11 /82

ROSARIO, 04 de mayo de 1982.-

Informativo:

AL SUBDIRECTOR DE LA F.M.A.P."D.M."
AL JEFE DE PRODUCCION
AL JEFE DE CONTROL Y APOYO
AL ASESOR DE DIRECCION
AL JEFE DE ABASTECIMIENTO

Ejecutivo:

A : JEFE DE ALMACENES
JEFE DE VENTAS

ASUNTO : Preparación para entrega de armamento.-

Con destino a la Prefectura Naval Argentina, debe prepararse y esperar órdenes para su retiro, el siguiente material:

1. FAL ARG PARA III con sable bayoneta, correa de transporte, con aparato tiro de fogueo y 4 cargadores adicionales:..... 200

2. FAP II, con 4 cargadores adicionales, correa de transporte y aparato tiro de fogueo:..... 10

3. ~~P.B., con dos cargadores adicionales, marcadas FN BROWNING:.....3.000~~

Esta entrega corresponde al "Operativo LM.82" y fue adelantado telefónicamente en el día de la fecha por el señor Jefe del Departamento Control y Seguimiento de la Subdirección de Producción.

El citado material será retirado por el cliente de Fábrica.-

FMAP "DM"
SECRETARIA
BUSCA | CODIGO
MOV.

HECTOR HUGO GARGIULO
TENIENTE CORONEL
DIRECTOR FMAP "DOMINGO MATHEU"

VOLANTE DE DIRECCION "RESERVADO" Nº 12 /82

FOJA 6

ROSARIO, 06 de mayo de 1982.-

Informativo:

AL SUBDIRECTOR DE LA F.M.A.P."D.M."
AL JEFE DE PRODUCCION
AL JEFE DE CONTROL Y APOYO
AL ASESOR DE DIRECCION
AL JEFE DE ABASTECIMIENTO

Ejecutivo:

A : JEFE DE ALMACENES
JEFE DE VENTAS

ASUNTO : Anular V/D. "R" Nº 11/82 - Preparación para entrega de armamento.-

Se anula el Volante de Dirección "Reservado" Nº 11/82, el cual es sustituído por el presente Volante:

1. FAL ARG PARA III con sable bayoneta, cuatro (4) cargadores adicionales, aparato tiro de fogueo y sin correa de transporte:..... 200

2. FAP II, con CUATRO (4) cargadores adicionales, aparato tiro de fogueo y sin correa de transporte:..... 10

Esta entrega correspondiente al "Operativo LM.82" fue modificada telefónicamente en el día de la fecha por el señor Jefe del Departamento Control y Seguimiento de la Subdirección de Producción.-

FMAP "DM"
SECRETARIA
RUBRICA

HECTOR HUGO GARGIULO
TENIENTE CORONEL
DIRECTOR FMAP "DOMINGO MATHEU"

VOLANTE DE DIRECCION "RESERVADO" Nº 13 /82

ROSARIO, 06 de mayo de 1982.-

Informativo:

AL SUBDIRECTOR DE LA F.M.A.P. "D.M."
AL JEFE DE PRODUCCION
AL JEFE DE CONTROL Y APOYO
AL ASESOR DE DIRECCION
AL JEFE DE ABASTECIMIENTO

Ejecutivo:

A : JEFE DE ALMACENES
JEFE DE VENTAS

ASUNTO : Preparación para entrega de armamento.-

Con destino al Comando de Arsenales, debe prepararse preventivamente y esperar orden para ser retirado, el siguiente material:

1. FAL ARG PARA III, con sable bayoneta, correa de transporte, aparato tiro de fogueo y cuatro (4) cargadores adicionales:..... 3.000

2. FAP II, con cuatro (4) cargadores adicionales, correa de transporte y aparato tiro de fogueo:..... 300

3. FMK.3, con dos (2) cargadores adicionales y correa de transporte:..... 400

4. PB, con dos (2) cargadores adicionales, marcadas FN BROWNING:.... 5.000

Esta entrega corresponde al "Operativo LM.82" y fue adelantado telefónicamente en el día de la fecha por el señor Jefe del Departamento Control y Seguimiento de la Subdirección de Producción.-

FMAP "DM"
SECRETARIA
RUBRICA | CODIGO

HECTOR HUGO GARGIULO
TENIENTE CORONEL
DIRECTOR FMAP "DOMINGO MATHEU"

VOLANTE DE DIRECCION "RESERVADO" NRO 15 /82

ROSARIO, 20 de mayo de 1982.

Informativo:

AL SUBDIRECTOR DE LA FMAP "DM"
AL JEFE DE PRODUCCION
AL JEFE DE CONTROL Y APOYO
AL ASESOR DE DIRECCION
AL JEFE DE ABASTECIMIENTO

Ejecutivo:

A : JEFE DE AIMACENES
JEFE DE VENTAS

ASUNTO: Preparación para entrega de armamento.

Debe prepararse preventivamente y esperar órdenes para su retiro el siguiente material:

- FAP II, con 4 cargadores adicionales, correa de transporte y aparato tiro de fogueo:
  - 230 c/u : listos el 21 May 82.
  - 70 c/u : listos el 26 May 82.

Esta entrega comprende al"Operativo LM.82" y fué ádelantada telefónicamente en el día de la fecha por el señor Jefe del Departamento Control y Seguimiento de la Subdirección de Producción.

FMAP "DM"
SECRETARIA

HECTOR HUGO GARGIULO
TENIENTE CORONEL
DIRECTOR FMAP "DOMINGO MATHEU"

VOLANTE DE DIRECCION "RESERVADO" Nº 16 /82

ROSARIO, 24 de mayo de 1982.-

Informativo:

AL JEFE DE PRODUCCION
AL JEFE DE CONTROL Y APOYO
AL ASESOR DE DIRECCION
AL JEFE DE ABASTECIMIENTO

Ejecutivo:

AL SUBDIRECTOR DE LA F.M.A.P."D.M."
AL JEFE DE ALMACENES
AL JEFE DE VENTAS

ASUNTO : Entrega de accesorios.-

Con destino a la Dirección de Armas Navales, será retirado de Fábrica el siguiente material:

- 100 Conjúntos tapón alza para granada (100.112). Entregado 01 Jun 82

- Fecha de entrega : Inmediato. Esta entrega es a cuenta de la Orden de Compra que será colocada por 500 unidades.
Resto 400 Ja a entregar 20 Jun 82
El precio de venta se ha acordado en $ 342.500 c/u.

Esta entrega corresponde al "Operativo LM.82" y fue ordenada telefónicamente en el día de la fecha por el señor Subdirector de Producción.

Por cuerda separada, el señor Subdirector realizará los estudios y adoptará las medidas pertinentes para prever la producción del mencionado accesorio en mayores cantidades al stock existente, informando al suscripto el nuevo "Plan de Entregas" a Depósito.-

PLAZO : 09 JUN 82

FMAP "DM"
SECRETARIA
RUBRICA | CODIGO
MOV.

HECTOR HUGO GARGIULO
TENIENTE CORONEL
DIRECTOR FMAP "DOMINGO MATHEU"

VOLANTE DE DIRECCION "RESERVADO" Nº 17 /82

Informativo:

ROSARIO, 24 de mayo de 1982.-

AL SUBDIRECTOR DE LA F.M.A.P."D.M."
AL JEFE DE CONTROL Y APOYO
AL ASESOR DE DIRECCION
AL JEFE DE ABASTECIMIENTO

Ejecutivo:

AL JEFE DE PRODUCCION
AL JEFE DE VENTAS
AL JEFE DE ALMACENES

ASUNTO : Fabricación y entrega de accesorio.

Con destino a la Dirección de Armas Navales, debe fabricarse el accesorio "Tapa y soporte de alza para mira visor nocturno", el cual será retirado de Fábrica en las fechas y cantidades que se especifican:

- Para el 31 MAY 82 : 50 c/u.
- Para el 07 JUN 82 : 50 "

TOTAL : 100 "

Esta Orden de Fabricación y Entrega corresponde al Operativo LM.82" y fue adelantada telefónicamente en la fecha por el señor Subdirector de Producción.-

FMAP "DM"
SECRETARIA
RUBRICA | CODIGO
MOV.

HECTOR HUGO GARGIULO
TENIENTE CORONEL
DIRECTOR FMAP "DOMINGO MATHEU"

Anulado por "DR" 21.

13
FOJA 11
FABRICA MILITAR DE ARMAS PORTATILES GRAL. MATHEU

VOLANTE DE DIRECCION "RESERVADO" NRO 18/82

ROSARIO, 27 de mayo de 1982.

Informativo:

AL JEFE DE PRODUCCION
JEFE DE CONTROL Y APOYO

Ejecutivo:

AL SUBDIRECTOR DE LA FMAP "DM"
JEFE DE INGENIERIA DE PRODUCTO
JEFE DE VENTAS
JEFE DE ALMACENES

ASUNTO: Fabricación y entrega de accesorios.

Con el destino que oportunamente se comunicará debe fabricarse el accesorio "SILENCIADOR", para:

- FMK3 : 50 c/u.-
- Plazo de entrega: 04 Jun 82.-
- El precio de venta se ha fijado en: $ 730.000.-

Esta Orden de Fabricación y Entrega corresponde al Operativo LM 82 y fue adelantada en la fecha telefónicamente por el señor Subdirector de Producción.

FMAP "D.M."
PLANA MAYOR
RUBRICA | CODIGO

HECTOR HUGO GARGIULO
TENIENTE CORONEL
DIRECTOR F.M.A.P. "DOMINGO MATHEU"

14
FOJA 12

VOLANTE DE DIRECCION "RESERVADO" NRO 19/82

ROSARIO, 27 de mayo de 1982.

Informativo:

AL JEFE DE PRODUCCION
JEFE DE CONTROL Y APOYO

Ejecutivo:

AL SUBDIRECTOR DE LA FMAP "DM"
JEFE DE INGENIERIA DE PRODUCTO
JEFE DE VENTAS
JEFE DE ALMACENES

ASUNTO: Fabricación de accesorios.

Con el destino que oportunamente se comunicará, debe fabricarse el accesorio "SILENCIADOR" para las armas que se detallan y en las cantidades que se especifican:

- PB : 100 c/u (incluir las 100 PB especiales para adaptar silenciador)
- FAL : 100 c/u

El señor Subdirector propondrá al suscripto el 280845May82, los plazos de entrega y los CPF y CDGFM.

Esta Orden de Fabricación y Entrega corresponde al Operativo LM 82 y fue adelantada en la fecha telefónicamente por el señor Director de Producción.

FMAP "D M"
PLANA MAYOR
RUBRICA | CODIGO

HECTOR HUGO GARGIULO
TENIENTE CORONEL
DIRECTOR F.M.A.P. "DOMINGO MATHEU"

VOLANTE DE DIRECCION "RESERVADO" Nº 20/82

FABRICA MILITAR DE ARMAS PORTATILES "DOMINGO MATHEW" - ROSARIO
FOJA 13

ROSARIO, 27 de mayo de 1982.-

Informativo:

AL JEFE DE PRODUCCION
AL JEFE DE CONTROL Y APOYO
AL ASESOR DE DIRECCION
AL JEFE DE ABASTECIMIENTO

Ejecutivo:

AL SUBDIRECTOR DE LA F.M.A.P."D.M."
AL JEFE DE ALMACENES
AL JEFE DE VENTAS

ASUNTO : Entrega de accesorios.-

Con destino al Comando de Arsenales, será entregado en la fecha al Batallón de Arsenales 121, 650 Conjuntos tapón alza para granadas (Nº 100.112).

Esta entrega corresponde al "Operativo LM.82" y fue ordenada en el día de la fecha por el señor Jefe del Departamento Control y Seguimiento de la Subdirección de Producción.

El Jefe de Ventas elevará la nota de estilo, adjuntando copia del Remito correspondiente.

Mantiene toda su vigencia lo ordenado por Volante de Dirección "R" Nº 16/82.-

FMAP "DM"
SECRETARIA
RECIBIDO

HECTOR HUGO GARGIULO
TENIENTE CORONEL
DIRECTOR FMAP "DOMINGO MATHEW"

Sustituido por VDR Nº 182

VOLANTE DE DIRECCION "RESERVADO" Nº 21 /82

FOJA 14

ROSARIO, 27 de mayo de 1982.-

Informativo:

AL SUBDIRECTOR DE LA F.M.A.P."D.M."
AL JEFE DE CONTROL Y APOYO
AL ASESOR DE DIRECCION
AL JEFE DE ABASTECIMIENTO

Ejecutivo:

AL JEFE DE PRODUCCION
AL JEFE DE VENTAS
AL JEFE DE ALMACENES

ASUNTO : Fabricación y entrega de accesorio (sustitución del Volante de Dirección "R" Nº 17/82).

Con destino a la Dirección de Armas Navales, debe fabricarse el accesorio "Tapa y soporte de alza para mira visor nocturno", el cual será retirado de Fábrica en las fechas y cantidades que se especifican:

Para el 31 MAY 82 : 60 c/u Entregado 100%
Para el 07 JUN 82 : 70 " } se entregaron 100% el 4 Jun 82
Para el 14 JUN 82 : 70 " }

Esta Orden de Fabricación y Entrega corresponde al Operativo LM.82 y fue comunicada en la fecha por el señor Jefe del Departamento Control y Seguimiento de la Subdirección de Producción.

El presente Volante anula y sustituye al Volante de Dirección "Reservado" Nº 17/82.

El Jefe de Ventas elevará la nota de estilo, adjuntando copia del Remito correspondiente.-

FMAP "DM"
SECRETARIA
ENTRADA CONTROL
MOV.

HECTOR HUGO GARGIULO
TENIENTE CORONEL
DIRECTOR FMAP "DOMINGO MATHEU"

VOLANTE DE DIRECCION "RESERVADO" Nº 23 /82

ROSARIO, 28 de mayo de 1982

Informativo:

AL JEFE DE PRODUCCION
JEFE DE CONTROL Y APOYO

Ejecutivo:

AL SUBDIRECTOR DE LA F.M.A.P. "D.M."
JEFE DE INGENIERIA DE PRODUCTO
JEFE DE VENTAS
JEFE DE ALMACENES

ASUNTO: Fabricación y entrega de accesorio - Complementa VD"R" 19/82

Complementando lo ordenado por Volante de Dirección "Reservado" Nº 19/82 se ordenan los siguientes aspectos:

1. Para los 100 silenciadores para FAL se debe incluír 100 FAL PARA Cañón Corto, especiales para adaptar silenciador.

2. Plazos de entrega:

   - PB adaptada para silenciador y conjunto silenciador

     20 c/u el 04 Jun 82
     40 c/u el 11 Jun 82
     40 c/u el 18 Jun 82
     100 c/u total

   - FAL PARA Cañón Corto adaptado para silenciador y conjunto silenciador

     20 c/u el 10 Jun 82
     40 c/u el 17 Jun 82
     40 c/u el 24 Jun 82
     100 c/u total

3. Precio de venta del silenciador PB : $ 730.000 c/u

4. Costo Producción Fábrica y Costo DGFM del silenciador FAL, deberá ser elevado por el señor Subdirector el 07 Jun 82.

5. Los 100 FAL PARA Cañón Corto se deberán entregar con los siguientes accesorios:

   - 4 cargadores adicionales
   - Sable bayoneta tubular
   - Correa de transporte

FMAP "DM"
SECRETARIA

HECTOR HUGO GARGIULO
TENIENTE CORONEL
DIRECTOR FMAP "DOMINGO MATHEU"

VOLANTE DE DIRECCION "RESERVADO" Nº 24/82

FABRICA MILITAR DE ARMAS PORTATILES "DOMINGO MATHEU"
FOJA 16

ROSARIO, 28 de mayo de 1982.-

Informativo:

AL JEFE DE PRODUCCION
AL JEFE DE CONTROL Y APOYO
AL ASESOR DE DIRECCION

Ejecutivo:

AL SUBDIRECTOR DE LA F.M.A.P."D.M."
AL JEFE DE INGENIERIA DE PRODUCTO
AL JEFE DE VENTAS
AL JEFE DE ALMACENES

ASUNTO : Fabricación y entrega de accesorio.

Con el destino que oportunamente se comunicará, debe fabricarse el accesorio "SILENCIADOR" para:

FMK.3 : 100 c/u

Plazo de entrega : 11 JUN 82

Esta Orden de Fabricación y Entrega corresponde al Operativo LM.82 y fue adelantada por el señor Subdirector de Producción en la fecha, telefónicamente.

Es probable que junto con los Silenciadores se entreguen 100 Ametralladoras FMK.3 Modif 2, con un cargador adicional y correa de transporte.

Además de lo aquí ordenado, mantiene toda su vigencia el Volante de Dirección "Reservado" Nº 18/82.

El Jefe de Ventas elevará la nota de estilo, adjuntando copia del Remito correspondiente.-

FMAP "DM" SECRETARIA	
RUBRICA	CODIGO
MOV.	

HECTOR HUGO GARGIULO
TENIENTE CORONEL
DIRECTOR FMAP "DOMINGO MATHEU"

DOSDP. 28/1900 May 82.
anulado el pedido.
Esta Dirección desde mantenera la producción -
28 May 82

VOLANTE DE DIRECCION "RESERVADO" Nº 25 /82

ROSARIO, 31 de mayo de 1982.-

Informativo:

AL SUBDIRECTOR DE LA F.M.A.P."D.M."
AL JEFE DE CONTROL Y APOYO
AL ASESOR DE DIRECCION
AL JEFE DE ABASTECIMIENTO

Ejecutivo:

AL JEFE DE PRODUCCION
AL JEFE DE VENTAS
AL JEFE DE ALMACENES

ASUNTO : Fabricación y entrega de accesorio

Además de lo ordenado por Volante de Dirección "Reservado" Nº 21/82, se agrega con destino a la Dirección de Armas Navales, lo siguiente:

- Deben fabricarse 100 c/u más del accesorio "Tapa y soporte de alza para mira visor nocturno".

Dicha cantidad será retirada de Fábrica el 14 JUN 82.

Esta Orden de Fabricación y Entrega corresponde al Operativo LM.82 y fue ordenada en la fecha por el señor Jefe del Departamento Control y Seguimiento de la Subdirección de Producción.

Una vez efectuada la entrega, el Jefe de Ventas elevará la nota de estilo adjuntando copia del Remito correspondiente.-

FMAP "DM"
SECRETARIA
RUBRICA | CONFRONTO
MOV.

HECTOR HUGO GARGIULO
TENIENTE CORONEL
DIRECTOR EMAP "DOMINGO MATHEU"

FOJA 17

VOLANTE DE DIRECCION "RESERVADO" Nº 20 /82

ROSARIO, 31 de mayo de 1982.-

Informativo:

AL JEFE DE PRODUCCION
AL JEFE DE CONTROL Y APOYO
AL ASESOR DE DIRECCION
AL JEFE DE ABASTECIMIENTO

Ejecutivo:

AL SUBDIRECTOR DE LA F.M.A.P."D.M."
AL JEFE DE ALMACENES
AL JEFE DE VENTAS

ASUNTO : Entrega de accesorios.-

Ratificando lo ordenado verbalmente en la fecha y con destino al Comando de Arsenales, serán entregados en el Batallón de Arsenales 601 "Domingo Viejobueno", la cantidad de 650 Conjuntos tapón alza para granadas (Nº 100.112).

Esta entrega corresponde al Operativo LM.82 y fue ordenada en el día de la fecha por el señor Jefe del Departamento Control y Seguimiento de la Subdirección de Producción.

Dicha entrega se realiza en sustitución de lo ordenado en el Volante de Dirección "Reservado Nº 20/82.

El Jefe de Ventas, una vez concretada la entrega, confeccionará la nota de estilo adjuntando copia del Remito correspondiente.

Mantiene toda su vigencia lo ordenado en el Volante de Dirección "Reservado" Nº 16/82.-

FMAP "DM"
SECRETARIA
SUBRICA | CONCEPTO
MOV.

HECTOR HUGO GARGIULO
TENIENTE CORONEL
DIRECTOR FMAP "DOMINGO MATHEU"

VOLANTE DE DIRECCION "RESERVADO" Nº 27/82

FOJA 19

ROSARIO, 02 de junio de 1982.-

Ejecutivo:

A : JEFE DE ALMACENES
JEFE DE VENTAS

Informativo:

AL SUBDIRECTOR DE LA F.M.A.P."D.M."
AL JEFE DE PRODUCCION
AL JEFE DE CONTROL Y APOYO
AL ASESOR DE DIRECCION
AL JEFE DE ABASTECIMIENTO

ASUNTO : Preparación para entrega de armamento.-

Con destino al Comando de Arsenales, debe prepararse preventivamente y esperar órdenes para su entrega, el siguiente material:

1. FAL ARG PARA III, con sable bayoneta, correa de transporte, aparato tiro de fogueo y cuatro (4) cargadores adicionales:..... 1.653

2. FAL PARA CAÑON CORTO, con sable bayoneta, correa de transporte, aparato tiro de fogueo y cuatro (4) cargadores adicionales:..... 282

3. FAP II, con cuatro (4) cargadores adicionales, correa de transporte y aparato tiro de fogueo:..... 300

Esta entrega corresponde al Operativo LM.82 y fue adelantada telefónicamente en la fecha por el señor Jefe del Departamento Control y Seguimiento de la Subdirección de Producción.-

NOTA : Los 300 FAP que se mencionan en el Renglón 3, corresponden a lo ordenado por Volante de Dirección "Reservado" Nº 15/82.

FMAP "DM"
SECRETARIA
RUBRICA | CODIGO
MOV.

HECTOR HUGO GARGIULO
TENIENTE CORONEL
DIRECTOR FMAP "DOMINGO MATHEU"

VOLANTE DE DIRECCION "RESERVADO" Nº 28 /82 22

ESTADO MAYOR GRAL. FOJA 20 REGISTRO NACIONAL DE ARMAS PORTATILES · PENDIENTE ·

ROSARIO, 03 de junio de 1982.-

AL SUBDIRECTOR DE LA F.M.A.P."D.M."
AL JEFE DE PRODUCCION
AL JEFE DE CONTROL Y APOYO
AL JEFE COMPAÑIA DE SEGURIDAD
AL ASESOR DE DIRECCION
AL JEFE DE ABASTECIMIENTO
AL JEFE DE ALMACENES
AL JEFE DE VENTAS
AL JEFE DE CALIDAD

Con destino al Comando de Arsenales, debe prepararse preventivamente y esperar órdenes para su entrega, el siguiente material:

- Conjunto Sable Bayoneta para FAL I completo y vaina (funcionante):..... 40 c/u.

Esta entrega corresponde al Operativo LM.82 y fue adelantada telefónicamente en la fecha por el señor Jefe del Departamento Control y Seguimiento de la Subdirección de Producción.

Dada la urgencia de la provisión y a los efectos de satisfacer este requerimiento, el Jefe de la Compañía de Seguridad procederá a entregar al Jefe de Producción el cargo total de Sables Bayoneta de FAL I completos (39 unidades).

El señor Jefe de Producción y el señor Jefe de Calidad en forma conjunta arbitrarán las medidas para, Orden de Trabajo mediante, proceder a la reparación a nuevo y tratamientos superficiales de los 39 Sables Bayoneta de FAL I recibidos de la Compañía de Seguridad.

Atento a las necesidades de reposición de los 39 Sables Bayoneta de FAL I a la Compañía de Seguridad, el señor Jefe de Producción procederá de la manera más conveniente para que con la primer entrega de los 700 Sables de FAL I que según el Plan de Trabajo 82 están lanzados este año, se realice la reposición a la Compañía de Seguridad, teniendo en cuenta que los mismos deben ser funcionantes.

La presente entrega de 40 unidades se realiza a cuenta de los 700 c/u que están comprometidos al Comando de Arsenales.

El Jefe de Ventas, una vez concretada la entrega, confeccionará la nota de estilo adjuntado copia del Remito correspondiente.-

FMAP "DM" SECRETARIA	
NUMERO	CODIGO
MOV.	

HECTOR HUGO GARGIULO
TENIENTE CORONEL
DIRECTOR FMAP "DOMINGO MATHEU"

VOLANTE DE DIRECCION "RESERVADO" Nº 99 /82

ROSARIO, 14 de junio de 1982.-

Ejecutivo:

A : JEFE DE ALMACENES
JEFE DE VENTAS

Informativo:

AL SUBDIRECTOR DE LA F.M.A.P."D.M."
AL JEFE DE PRODUCCION
AL JEFE DE CONTROL Y APOYO
AL ASESOR DE DIRECCION
AL JEFE DE ABASTECIMIENTO

ASUNTO : Entrega de munición.

Con destino al Comando de Arsenales, debe prepararse para su entrega el siguiente material:

- Cartuchos calibre 5,56 mm (tipo M.193):..... 10.000 c/u

Esta entrega corresponde al Operativo LM.82 y fue comunicada con fecha 11 JUN 82 por el señor Director de Producción.

El Jefe de Ventas, una vez concretada la entrega, confeccionará la nota de estilo adjuntando copia del Remito correspondiente.

El material será retirado de Fábrica.-

FMAP "DM"
SECRETARIA
RUBRICA | CODIGO
MOV.

HECTOR HUGO GARGIULO
TENIENTE CORONEL
DIRECTOR FMAP "DOMINGO MATHEU"

VOLANTE DE DIRECCION Nº 30 /82 "RESERVADO"

FOJA 22

ROSARIO, 22 de junio de 1982.-

Ejecutivo:

A : JEFE DE ALMACENES
JEFE DE VENTAS

Informativo:

AL SUBDIRECTOR DE LA F.M.A.P."D.M."
AL JEFE DE PRODUCCION
AL JEFE DE CONTROL Y APOYO
AL ASESOR DE DIRECCION
AL JEFE DE ABASTECIMIENTO

ASUNTO : Preparación y entrega de armamento.-

Con destino al Comando de Arsenales (Batallón de Arsenales 601 "Domingo Viejobueno"), debe preparase para su entrega el siguiente material:

- PB., con dos cargadores adicionales:..... 2.464
- FAL ARG IV, con dos cargadores adicionales, correa de transporte y Aparato Tiro de Fogueo:..... 2.106
- FAP, con dos cargadores adicionales, correa de transporte y Aparato Tiro de Fogueo:..... 240
- Sable Bayoneta Tubular, completo:..... 2.106

Esta entrega corresponde al Operativo LM.82 y fue comunicada con fecha 18 JUN 82 por el señor Jefe del Departamento Control y Seguimiento de la Subdirección de Producción.

El Jefe de Ventas, una vez concretada la entrega, confeccionará la nota de estilo adjuntando copia del Remito correspondiente.-

FMAP "DM"
SECRETARIA
RUBRICA | CODIGO
MOV.

HECTOR HUGO GARGIULO
TENIENTE CORONEL
DIRECTOR EMAP "DOMINGO MATHEU"

Folios correctos: de una a veintidos fojas

Ejemplar de Distribución Nº 2 / 22 "C" Normal

Olavarría, 22 de Junio de 1982.-

Ejecutivo:

A : Jefe de Almacenes
Jefe de Ventas

Informativo:

Al Subdirector de E.M.A.P."D.M."
Al Jefe de Producción
Al Jefe de Control y Apoyo
Al Asesor de Dirección
Al Jefe de Administrativo

Asunto : Preparación y entrega de armamento.-

Con destino al Comando de Arsenales (Batallón de Arsenales 601 "Domingo Viejobueno"), debe prepararse para su entrega el siguiente material:

- FAL, con dos cargadores adicionales..... 2.445

- FAP, con dos cargadores adicionales, correa de transporte y Aparato Tiro de Fogueo..... 2.425

- FAP, con dos cargadores adicionales, correa de transporte y Aparato Tiro de Fogueo..... 240

- Cable bayoneta Tubular, completo:..... 2.1..

Esta entrega corresponde al Operativo LN.82 y fue comunicada con fecha 18 de 6 82 por el señor Jefe del Departamento Control y Seguimiento de la Subdirección de Producción.

El Jefe de Ventas, una vez concretada la entrega, confeccionará la nota de estilo adjuntando copia del Recibo correspondiente.-

FLV.

24

25

ANEXO 4

RESERVADO

C.E. "R" 10.22/463/83

FOJA 1

AL SUBDIRECTOR DE PRODUCCION

Con referencia a lo ordenado informo al señor Subdirector de Producción que esta Dependencia a solicitud del Brigadier Marotta, Presidente de CITEFA, diseñó y desarrolló durante el mes de mayo de 1982, para satisfacer necesidades de la Fuerza Aerea, con la participación de personal de ésta Fábrica Militar, los siguientes productos:

a) Cebo de percusión para espoleta M 1
b) Retardo para espoleta M U
   0,1 a 0,3 seg.
   0,7 a 1,0 seg.
   1,0 a 1,5 seg.
   1,5 a 2,0 seg.
   5,0 a 6,0 seg.
c) Conjunto instantáneo para espoleta M U
d) Retardo de 11 + 1 seg. pra espoleta M 1
e) Retardo de 0,025 seg. para espoleta M 1 modificada.
f) Detonador para espoleta M 1
g) Cebo detonador para espoleta M 1
h) Iniciador eléctrico FMK 9 MODO para sistema CHAFT

Se anexa la documentación producida en esta Dependencia a posteriori de la entrega de los elementos a Fuerza Aerea, varios de ellos son de producción normal en estos momentos a requerimiento de esa Fuerza.

1.5/35/83

Fray Luis Beltrán, 20 de julio de 1983.-

NESTOR JUAN JULIO CRUCES
Teniente Coronel
Director F. M. "Fray Luis Beltran"

FM "FLB"
D.A.P.E.

6618

COORDINACION
ENTRO 28 JUL 1983
Cargo N° 2076

D. G. F. M.
Subdirección de Producción
ENTRO: D 28 M JUL A 1983
SALIO: D 28 M 7 A 83
Destino Interno:

27

DIRECCIÓN GENERAL DE FABRICACIONES MILITARES
FOJA 1

2.m

a) CEBO DE PERCUSIÓN PARA ESPOLETA M 1

Nº.	MODIFICACION	FECHA	FIRMA

PASTA DE FIBRA DE FABRICACIONES MILITARES

28

HOJA 2

TIPO
NORMA
FORMA
PESO POR PIEZA

PROPIEDADES MECANICAS — σR — σ0 — Cs — η — M

COMPOSICION QUIMICA %

TRATAMIENTO TERMICO:

TRATAMIENTO SUPERFICIAL:

3.M

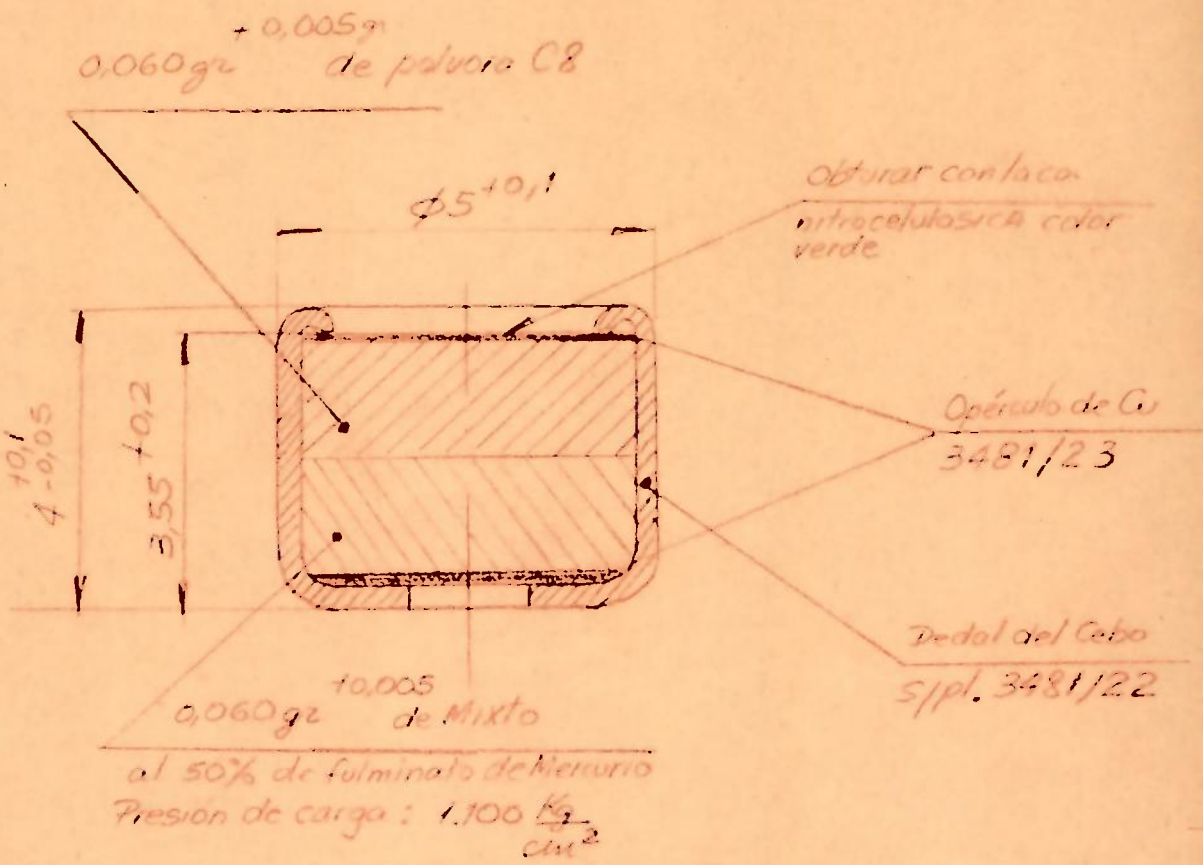

SALVO ESPECIFICACION ESPECIAL LAS TOLERANCIAS GENERALES SERAN DE ±

PZA.	DESIGNACION	CANT.	MATERIAL	PLANO	OBSERVACIONES

CEBO DE PERCUSION
A FUERZA AEREA.

PROCESO

ESCALA 10 : 1

FECHA 24-05-83

SUSTITUIDO POR

SUSTITUYE AL

PLANO Nº. X 3891

FABRICACION	TALLER
OPERACION	MAQUINA
CONJUNTO PL. Nº.	DETALLES PL. Nº.

V°. B°.	INTERVINO	PROYECTO
		NUÑEZ
	APROBO	DIBUJO
		OLIVEROS

FABRICA MILITAR
FRAY LUIS BELTRAN

ESTADO MAYOR GENERAL 29
FOJA 3

Y.M.

b) RETARDOS PARA ESPOLETA M U

30

S.M.

b_1 . RETARDO DE 0,1 a 0,3 seg

DIRECCION GENERAL DE FABRICACIONES MILITARES
HOJA 4
31

L.M.

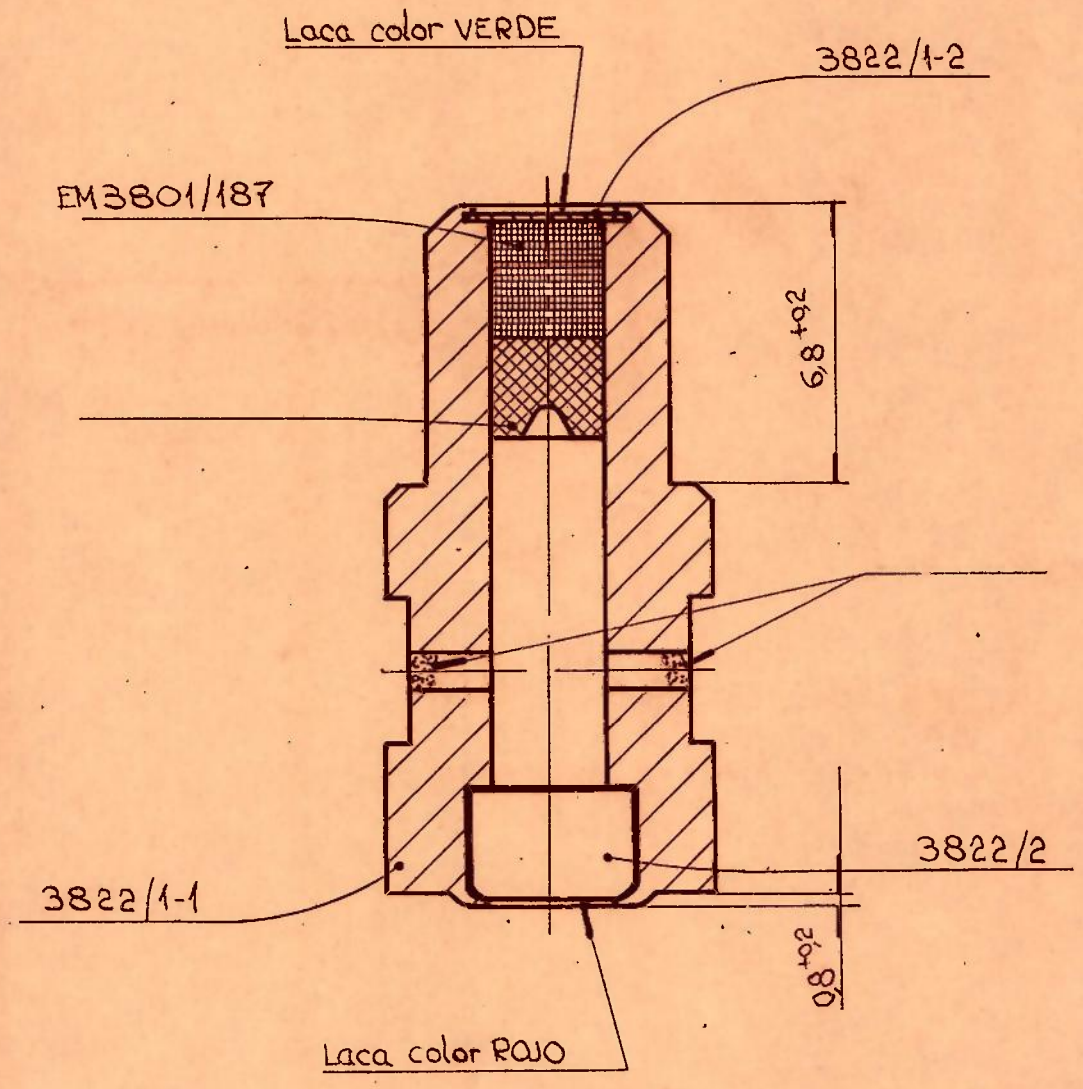

Hoja 1 de 2

CLASE	DESCRIPCION ABREVIADA DE LA MODIFICACION	FECHA	FIRMA

MATERIA PRIMA

TIPO: —
NORMA: —
T. TERM.: —
DUREZA: —
ESPECIFICACION Nº.:

DESVIACIONES PARA DIMENSIONES SIN INDICACION DE TOLERANCIAS

GRADO DE PRECISION	CAMPO DE LAS MEDIDAS NOMINALES (m.m)							
	HASTA 6	DE 6 HASTA 30	DE 30 HASTA 120	DE 120 HASTA 315	DE 315 HASTA 1000	DE 1000 HASTA 2000	DE 2000 HASTA 4000	DE 4000 HASTA
MEDIA	± 0,1	± 0,2	± 0,3	± 0,5	± 0,8	± 1,2	± 2	± 3

RUGOSIDAD ADMISIBLE R_a EN μm

ru mayor de 12	0,2 a 1
3 a 12	menor de 0,2
1 a 3	

Las medidas entre ( ) son de tolerancia.
CONJ. Nº.

IN 82	DIA-MES	FIRMA	FABRICA MILITAR
DIB.	15-07		
PROY	27-10	E NUÑEZ	"F. L. B."
APROB.			

FABRICACION

SUSTITUYE A:

SUSTITUIDO POR.

ESCALA —

DENOMINACION

CONJUNTO PORTA-RETARDO 0,1"-0,3"

PLANO Nº.: 3822/1

DIRECCION GENERAL DE FABRICACIONES MILITARES
FOJA 5
32
F.M.

b_2 RETARDO DE 0,7 a 1,0 seg

DIRECCION GENERAL DE FABRICACIONES MILITARES
FOJA 6
23

8 M.

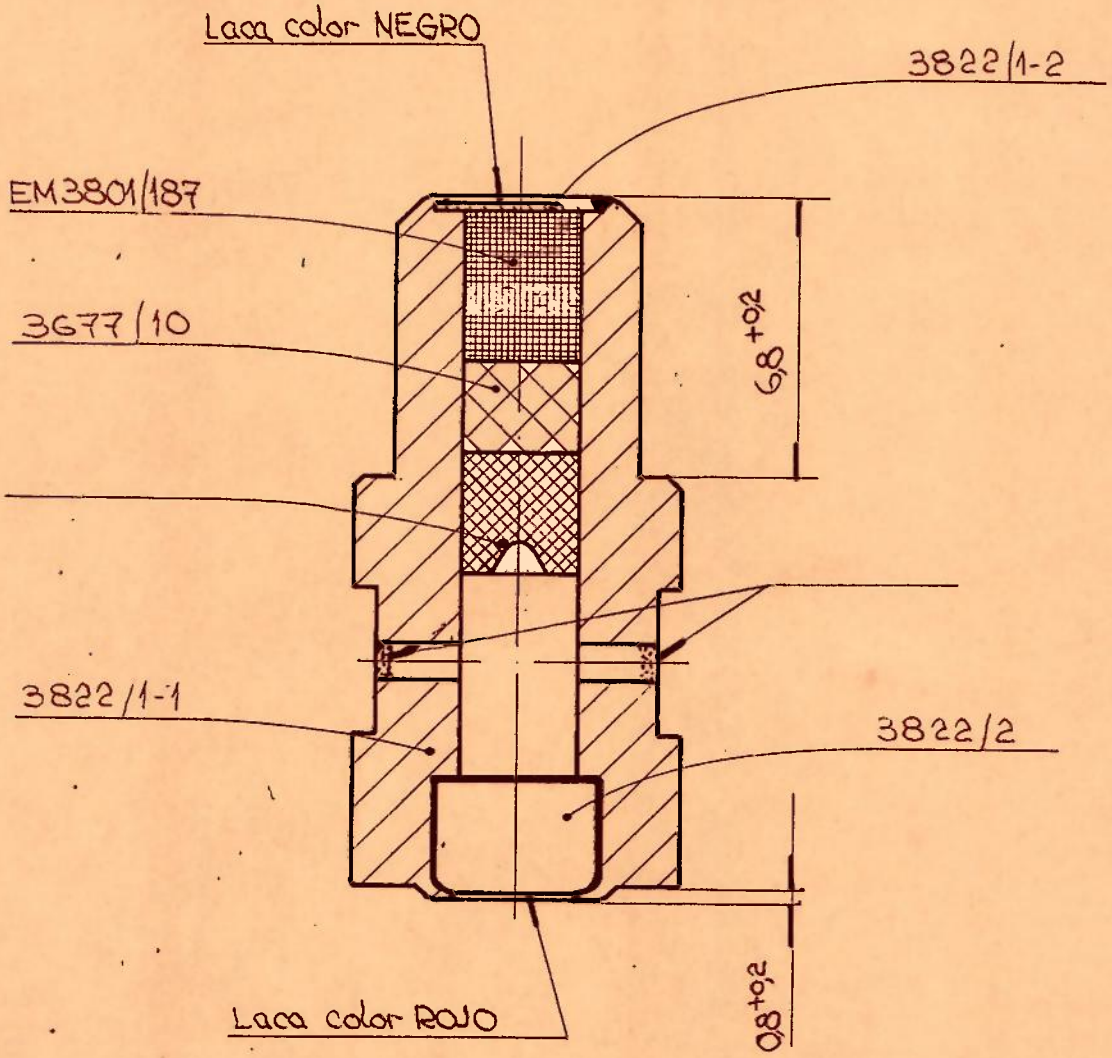

Hoja 1 de 2

LETRA	DECISION	DESCRIPCION ABREVIADA DE LA MODIFICACION	FECHA	FIRMA

MATERIA PRIMA

TIPO: —
NORMA: —
T. TERM.: —
DUREZA: —
ESPECIFICACION N°.:

DESVIACIONES PARA DIMENSIONES SIN INDICACION DE TOLERANCIAS

GRADO DE PRECISION	CAMPO DE LAS MEDIDAS NOMINALES (m.m)							
	HASTA 6	DE 6 HASTA 30	DE 30 HASTA 120	DE 120 HASTA 315	DE 315 HASTA 1000	DE 1000 HASTA 2000	DE 2000 HASTA 4000	DE 4000 HASTA
MEDIA	±0,1	±0,2	±0,3	±0,5	±0,8	±1,2	±2	±3

RUGOSIDAD ADMISIBLE R_a EN μm

ru mayor de 12	0,2 a 1
3 a 12	menor de 0,2
1 a 3	

Las medidas entre ( ) son de tolerancia.

	DIA-MES	FIRMA
1982		
DIB.	19-07	
PROY.	27-10	ENUÑEZ
APROB.		

FABRICA MILITAR "F. L. B."

FABRICACION

CONJ. N°.

SUSTITUYE A

SUSTITUIDO POR:

ESCALA —

DENOMINACION

CONJUNTO PORTA-RETARDO 0,7"-1"

PLANO N°.: 3824/1

24
FOJA 7
9 M.

b_3 RETARDO DE 1,0 a 1,5 seg

FOJA 8

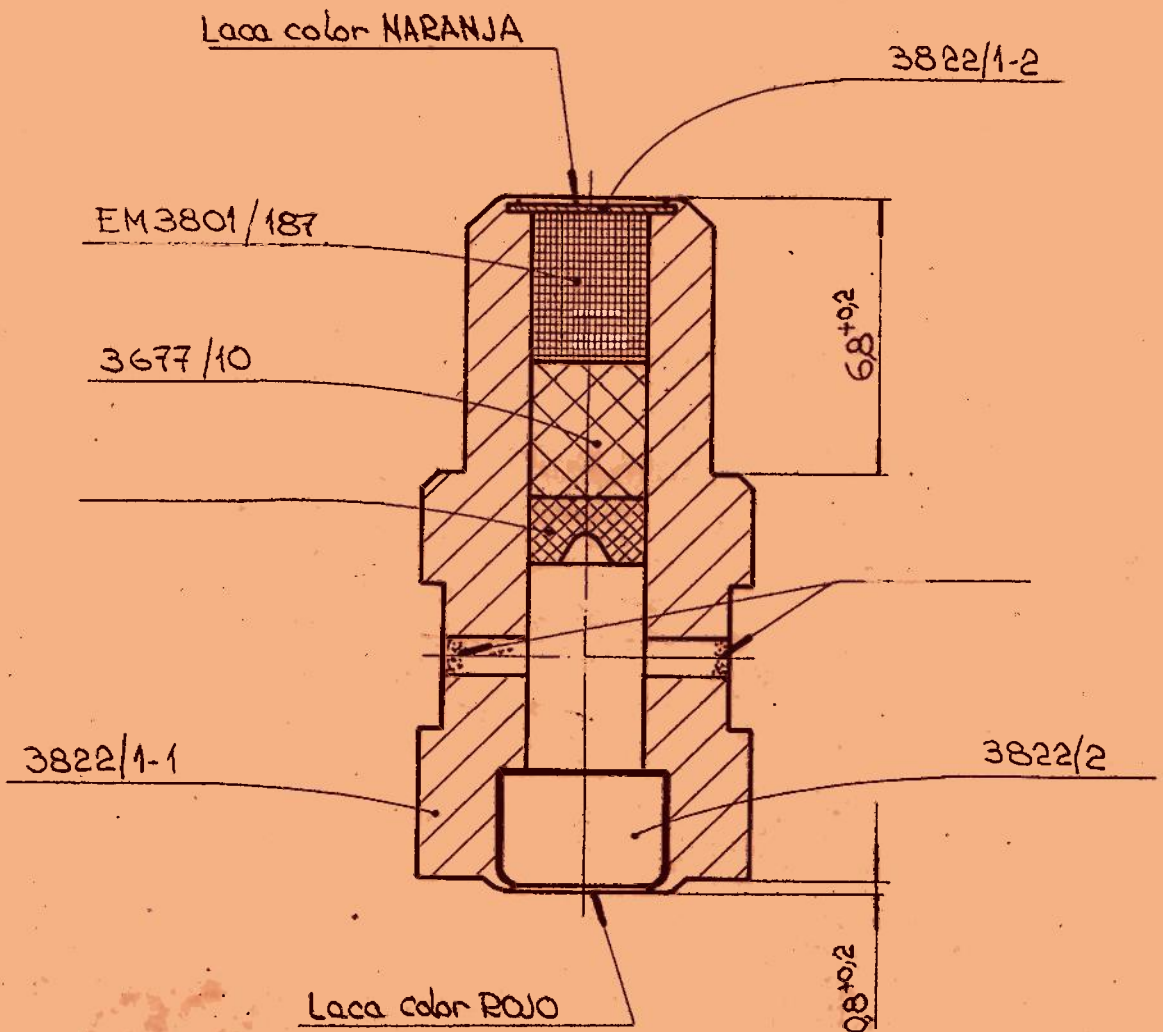

Hoja 1 de 2

LETRA	DECISION	DESCRIPCION ABREVIADA DE LA MODIFICACION	FECHA	FIRMA

DESVIACIONES PARA DIMENSIONES SIN INDICACION DE TOLERANCIAS

GRADO DE PRECISION	CAMPO DE LAS MEDIDAS NOMINALES (m.m) HASTA 6	DE 6 HASTA 30	DE 30 HASTA 120	DE 120 HASTA 315	DE 315 HASTA 1000	DE 1000 HASTA 2000	DE 2000 HASTA 4000	DE 4000 HASTA
MEDIA	±0,1	±0,2	±0,3	±0,5	±0,8	±1,2	±2	±3

RUGOSIDAD ADMISIBLE R_a EN μ m

mayor de 12	0,2 a 1
3 a 12	menor de 0,2
1 a 3	

Las medidas entre ( ) son de referencia.

FABRICACION

CONJ. Nº.

ESCALA —

DENOMINACION

CONJUNTO PORTA-RETARDO 1"-1,5"

MATERIA PRIMA

TIPO: —
NORMA: —
T. TERM.: —
DUREZA: —
ESPECIFICACION Nº.: —

1982	DIA-MES	FIRMA
DIB.	16-07	Díaz
PROY.	27-10	E. NUÑEZ
APROB.		

FABRICA MILITAR "F. L. 8."

SUSTITUYE A:

SUSTITUIDO POR:

PLANO Nº.: 3825/1

26
DIRECCION GENERAL DE FABRICACIONES MILITARES
FOJA 9

11.M.

b_4 . RETARDO DE 1;5 a 2,0 seg

37
10
12.M.

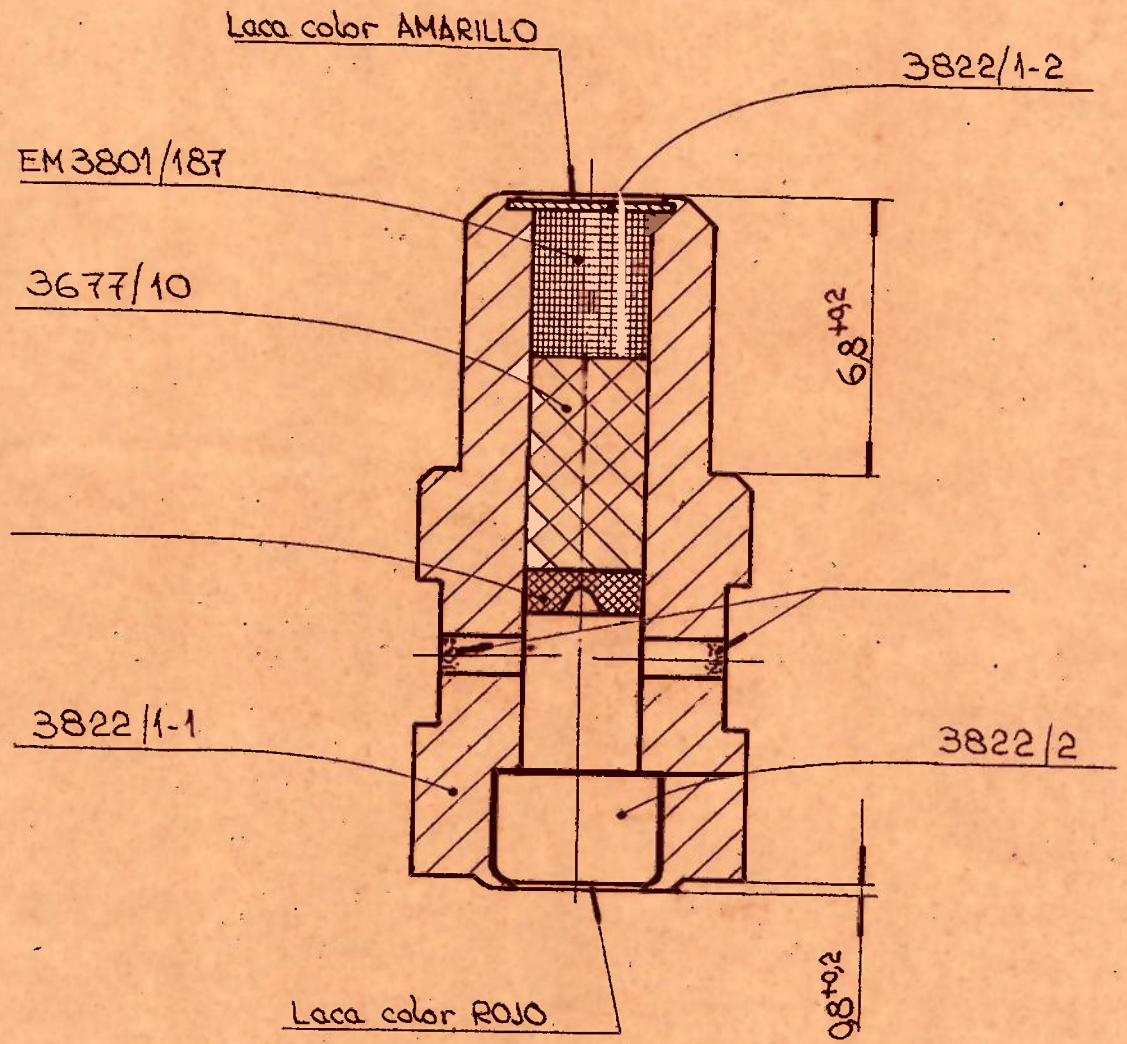

Hoja 1 de 2

LETRA	DECISION	DESCRIPCION ABREVIADA DE LA MODIFICACION	FECHA	FIRMA

DESVIACIONES PARA DIMENSIONES SIN INDICACION DE TOLERANCIAS

GRADO DE PRECISION	CAMPO DE LAS MEDIDAS NOMINALES (m.m)							
	HASTA 6	DE 6 HASTA 30	DE 30 HASTA 120	DE 120 HASTA 315	DE 315 HASTA 1000	DE 1000 HASTA 2000	DE 2000 HASTA 4000	DE 4000 HASTA
MEDIA	±0,1	±0,2	±0,3	±0,5	±0,8	±1,2	±2	±3

RUGOSIDAD ADMISIBLE R_a EN μ m

mayor de 12	0,2 a 1
3 a 12	menor de 0,2
1 a 3	

Las medidas entre ( ) son de referencia.

CONJ. Nº.

FABRICACION

MATERIA PRIMA

TIPO: —
NORMA: —
T. TERM.: —
DUREZA: —
ESPECIFICACION Nº.:

1982	DIA-MES	FIRMA
DIB.	15-07	
PROY.	27-10	E. NUÑEZ
APROB.		

FABRICA MILITAR "F. L. B."

SUSTITUYE A:

SUSTITUIDO POR:

PLANO Nº.: 3826/1

ESCALA —

DENOMINACION

CONJUNTO PORTA-RETARDO 1,5"-2"

38
11
13.M

b_5 . RETARDO DE 5,0 a 6,0 seg.

39

FOLIA 12

M.M.

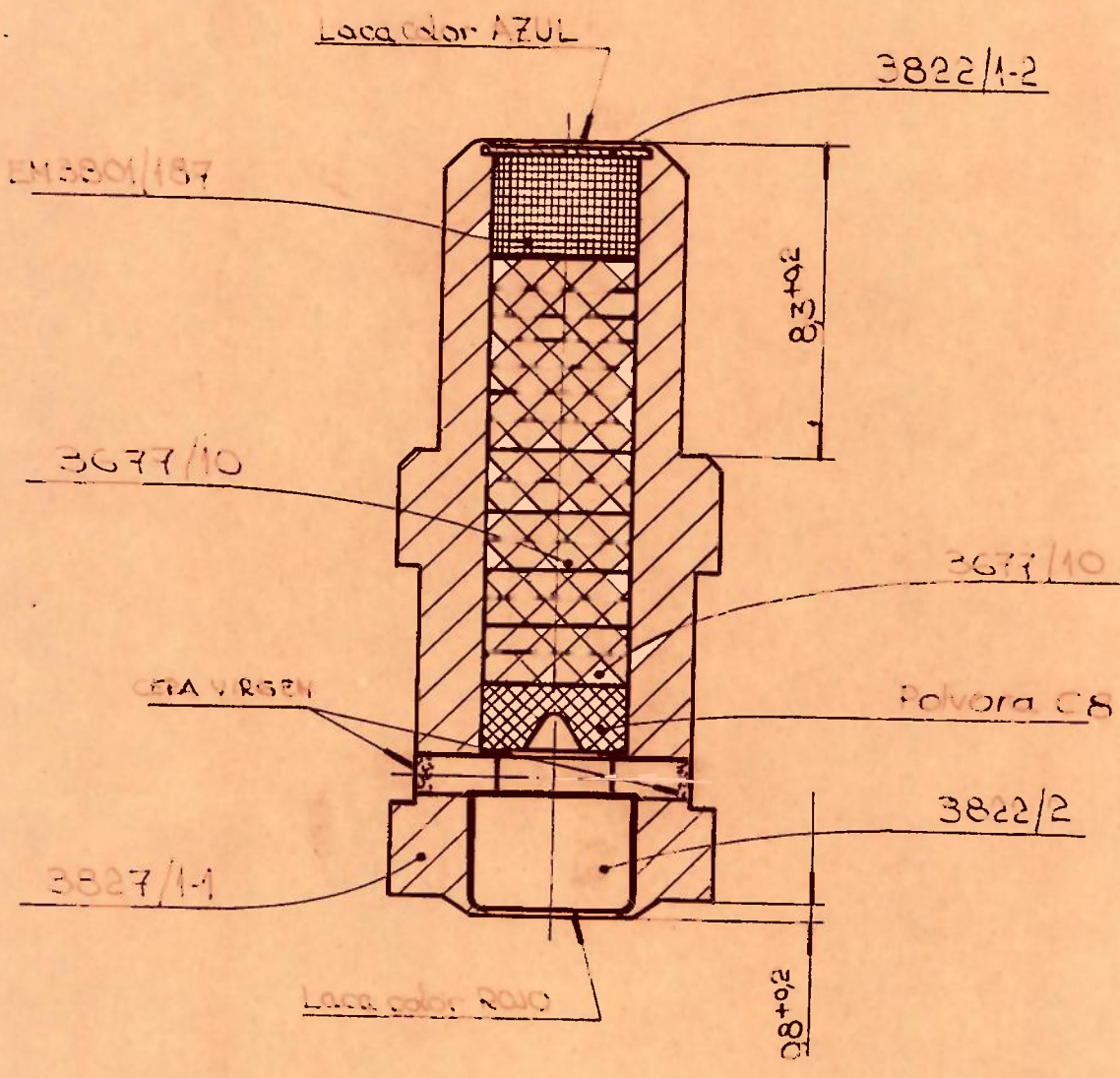

Hoja 2de 2

				MATERIA PRIMA
				TIPO: —
				NORMA: —
				T. TERM.: —
				DUREZA: —
LISTA	NUMERO	DESCRIPCION ABREVIADA DE LA MODIFICACION	FECHA	FIRMA
				ESPECIFICACION: —

DESVIACIONES PARA DIMENSIONES SIN INDICACION DE TOLERANCIAS

GRADO DE PRECISION	CAMPO DE LAS MEDIDAS NOMINALES (mm)								
	DE 0 HASTA 6	DE 6 HASTA 30	DE 30 HASTA 120	DE 120 HASTA 315	DE 315 HASTA 1000	DE 1000 HASTA 2000	DE 2000 HASTA 4000	DE 4000 HASTA
MEDIA	±0,1	±0,2	±0,3	±0,5	±0,8	±1,2	±	±

RUGOSIDAD ADMISIBLE ∇ en μm

▽	mayor de 12	▽▽▽	0,2 a 1
▽	3 a 12	▽▽▽▽	menor de 0,2
▽	1 a 3		

Las medidas entre líneas de referencia

				1982	
				DIB.	15-07
				PROY.	7-10
				APROB.	

FIRMA: FÚZI; ENRÍEZ

FABRICA MILITAR

FABRICACION

COD. N°:

ESCALA: —

DENOMINACION: CONJUNTO PORTA-RETARDO 5"-6"

SUSTITUYE A:

SUSTITUIDO POR:

PLANO N°: 3827/1

MAYOR GRAL. 40
DIRECCION GENERAL DE FABRICACIONES MILITARES FOJA 13

15.M.

c) CONJUNTO INSTANTANEO PARA ESPOLETA M U

DIRECCION GENERAL DE FABRICACIONES MILITARES
41
94 A
16.M.

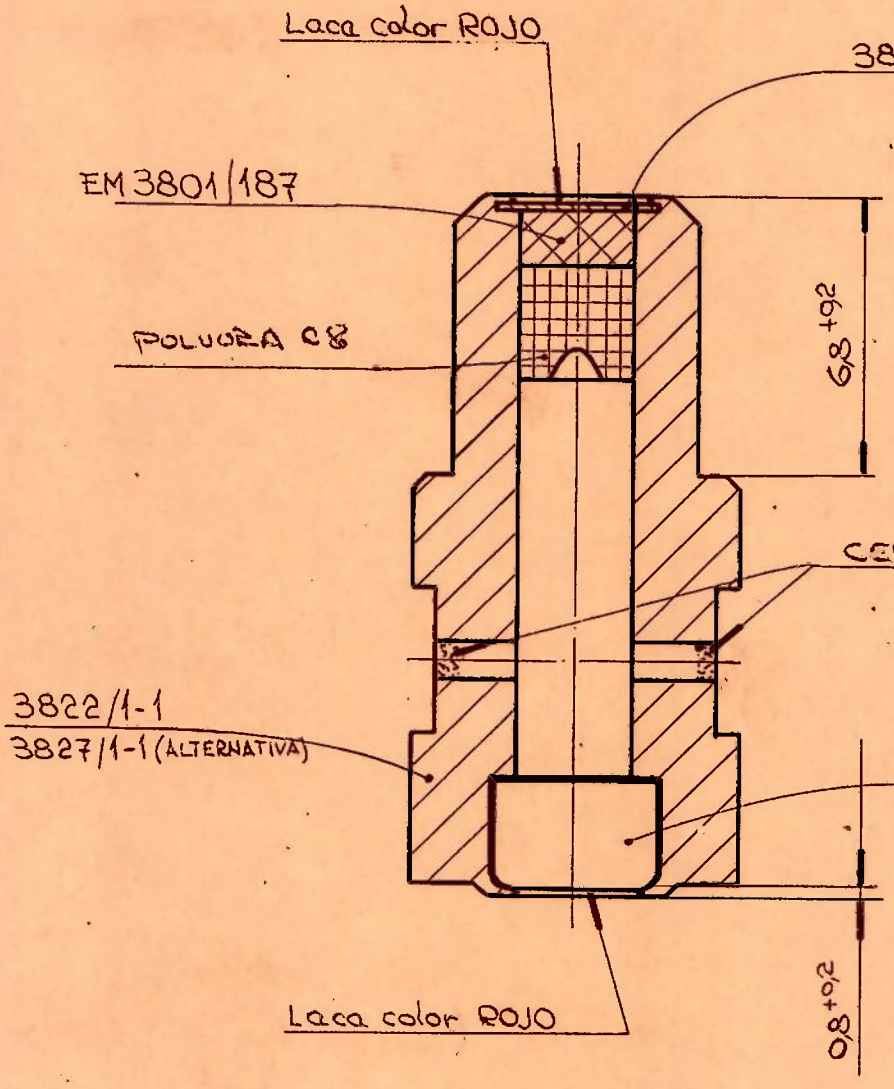

Hoja 1 de 2

ITEM	CODIGO	DESCRIPCION ABREVIADA DE LA MODIFICACION	FECHA	FIRMA

DESVIACIONES PARA DIMENSIONES SIN INDICACION DE TOLERANCIAS

GRADO DE PRECISION	CAMPO DE LAS MEDIDAS NOMINALES (m.m)							
	HASTA 6	DE 6 HASTA 30	DE 30 HASTA 120	DE 120 HASTA 315	DE 315 HASTA 1000	DE 1000 HASTA 2000	DE 2000 HASTA 4000	DE 4000 HASTA
MEDIA	±0,1	±0,2	±0,3	±0,5	±0,8	±1,2	±2	±3

FABRICACION

RUGOSIDAD ADMISIBLE R_a EN μm

mayor de 12	0,2 a 1
3 a 12	menor de 0,2
1 a 3	

Las superficies entre [illegible] cia.

CONJ. Nº.

MATERIA PRIMA	
TIPO: —	
NORMA —	
T. TERM.: —	
DUREZA: —	
ESPECIFICACION Nº.: —	

1982	DIA-MES	FIRMA	FABRICA MILITAR
DIB.	20.07		"F. L. S."
PROY.	27.10	E. NUÑEZ	
APROB.			

SUSTITUYE A

SUSTITUIDO POR.

PLANO Nº.: 3823/1

ESCALA —

DENOMINACION CONJUNTO- INSTANTANEO

198 - 500 - 10 - 81

42
FOLHA 15
DIRETORIA GERAL DE ASSUNTOS JURÍDICOS

I.M.

d) RETARDO DE 11 + 1 SEG. PRA ESPOLETA M 1

DIRECCION GENERAL DE FABRICACIONES MILITARES
FOJA 16

43

16.M

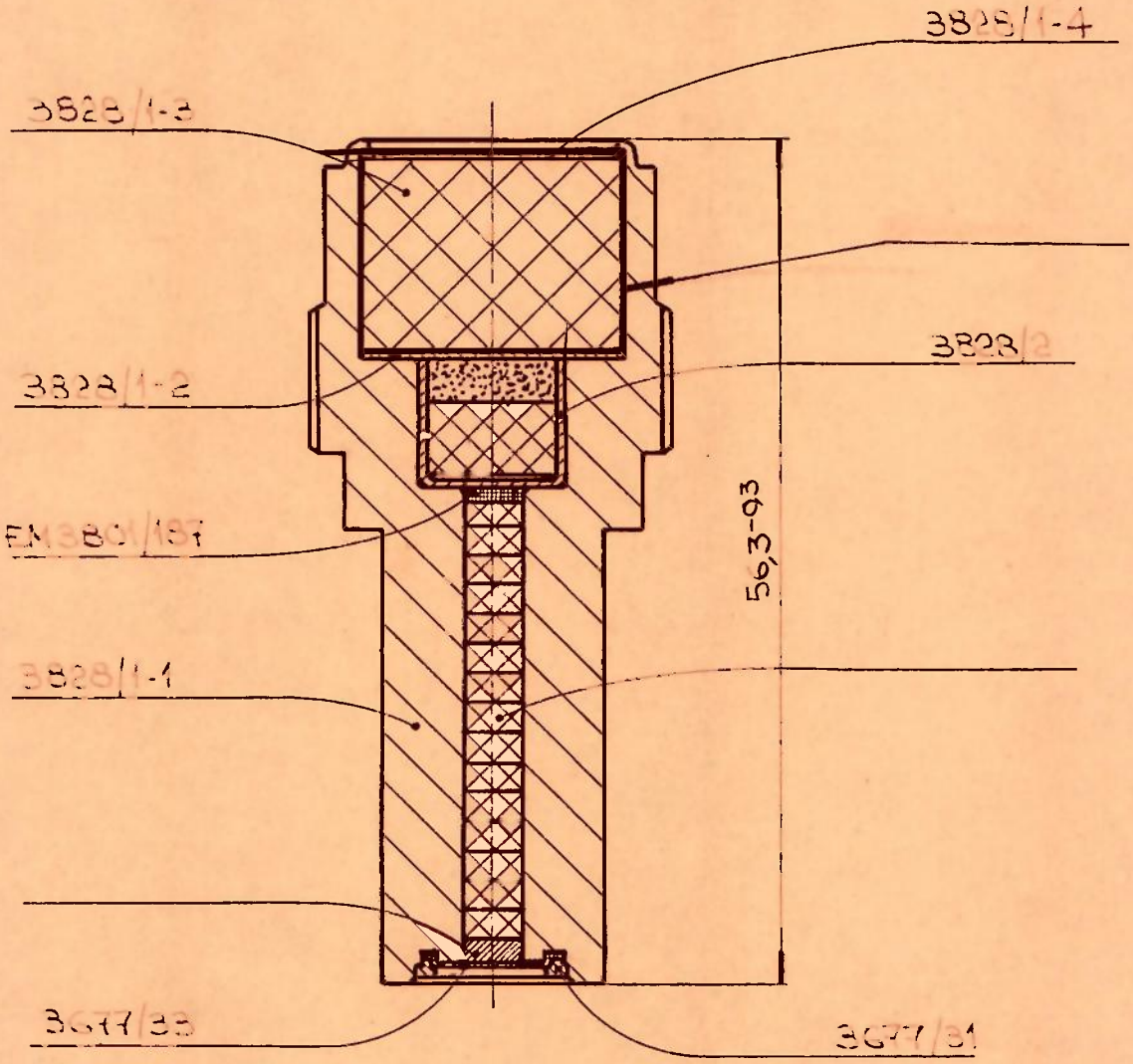

Hoja 1 de 2

MATERIA PRIMA	
TIPO: —	
NORMA: —	
TERM.: —	
DUREZA: —	
ESPECIFICACION N°:	

N°	DESCRIPCION ABREVIADA DE LA MODIFICACION	FECHA	FIRMA

DESVIACIONES PARA DIMENSIONES SIN INDICACION DE TOLERANCIAS

GRADO DE PRECISION	RANGO DE LAS MEDIDAS NOMINALES (en mm)								
	HASTA 6	DE 6 HASTA 30	DE 30 HASTA 120	DE 120 HASTA 315	DE 315 HASTA 1000	DE 1000 HASTA 2000	DE 2000 HASTA 4000	DE 4000 HASTA
MEDIA	± 0,1	± 0,2	± 0,3	± 0,5	± 0,8	± 1,2	± 2	± 3

RUGOSIDAD ADMISIBLE R_a EN μm

mayor de 12	0,2 a 1
3 a 12	
1 a 3	menor de 0,2

Las medidas entre ( ) son de referencia

	DIA	MES	FIRMA	FABRICA MILITAR
DIB.	20	07		F.M.
PROY.				
APROB.				

FABRICACION

CONJ. N°:

SUSTITUYE A:

SUSTITUIDO POR:

ESCALA: —

DENOMINACION: CONJUNTO - RETARDO 11" ± 1"

PLANO N°:

44
DIRECCION GENERAL DE FABRICACIONES MILITARES
FOJA
17
19M.

e) RETARDO DE 0,025 SEG. PARA ESPOLETA M 1 MODIFICADA.

Nº.	MODIFICACION	FECHA	FIRMA

MATERIA PRIMA

TIPO 45

NORMA:

FORMA

PESO POR PIEZA

DIRECCION GENERAL DE FABRICACIONES MILITARES

FOJA 18

PROPIEDADES MECANICAS | σR = | σC = | Cs = | η = | M

COMPOSICION QUIMICA %

TRATAMIENTO TERMICO:

TRATAMIENTO SUPERFICIAL:

20.M.

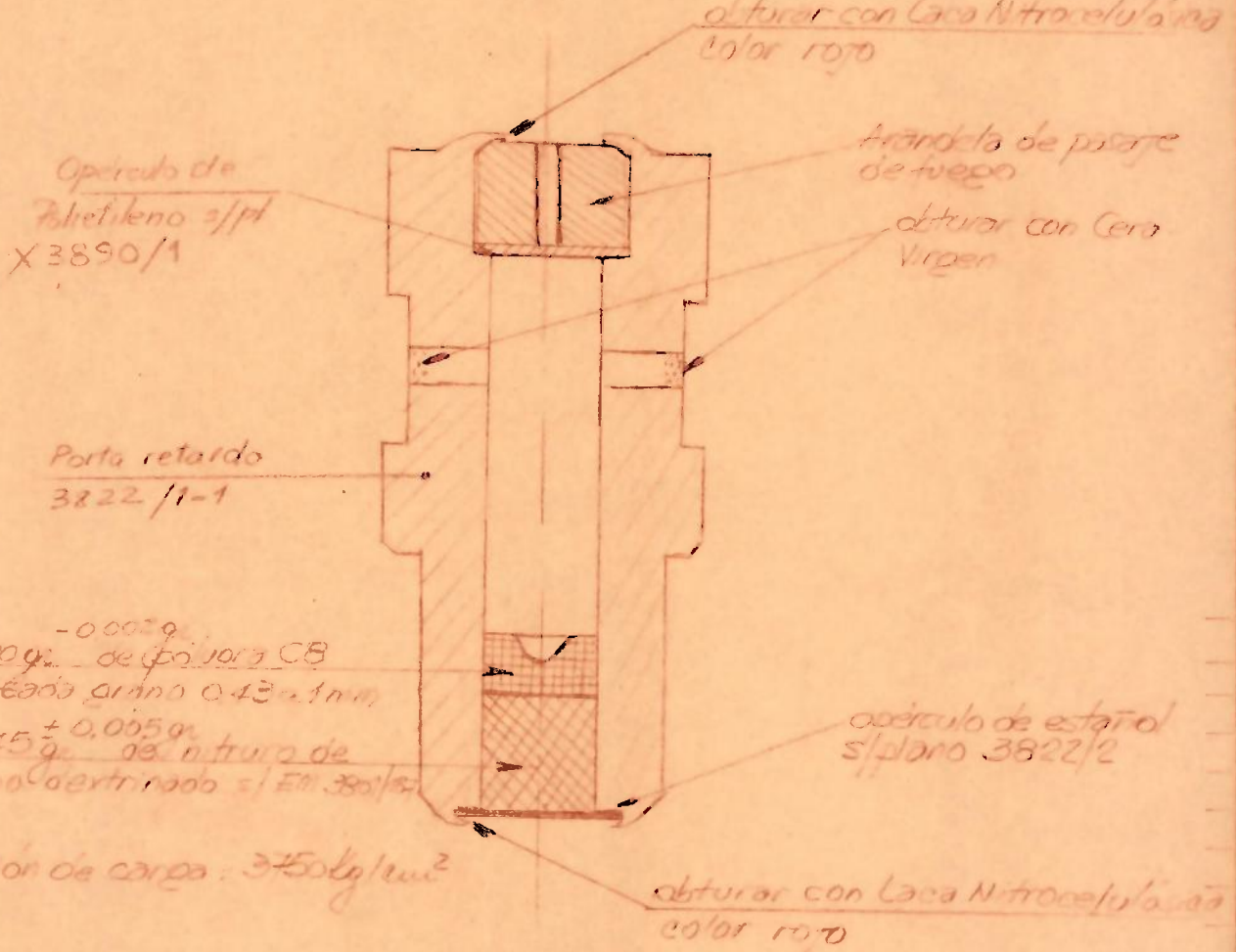

PZA.	DESIGNACION	CANT.	MATERIAL	PLANO	OBSERVACIONES

RETARDO de 0025 seg con pasaje de fuego para Espoleta M1 Modif. (Fza Aerea)

PROCESO

ESCALA

FECHA 23-05-83

SUSTITUIDO POR

SUSTITUYE AL

PLANO Nº. X3890

FABRICACION	TALLER
OPERACION	MAQUINA
CONJUNTO PL. Nº.	DETALLES PL. Nº.

V°. B°.	INTERVINO	PROYECTO
		NUNEZ
	APROBO	DIBUJO

FABRICA MILITAR
FRAY LUIS BELTRAN

SALVO ESPECIFICACION ESPECIAL LAS TOLERANCIAS GENERALES SERAN DE ±

46

DIRECCION GENERAL DE FABRICACIONES MILITARES
19 JA

El. M.

f) DETONADOR PARA ESPOLETA M 1

Nº.	MODIFICACION	FECHA	FIRMA
1	GRALES.	12-8-82	R.A.Díaz
A	De puro a dextrinado	8-11-82	CHAMEZ
B	De Ø 7-002 a Ø 701-003	15-12-82	R.A.Díaz

TIPO
NORMA
FORMA
PESO POR PIEZA

MATERIA PRIMA 47

FOJA 20

PROPIEDADES MECANICAS
COMPOSICION QUIMICA %
TRATAMIENTO TERMICO:
TRATAMIENTO SUPERFICIAL:

22.M.

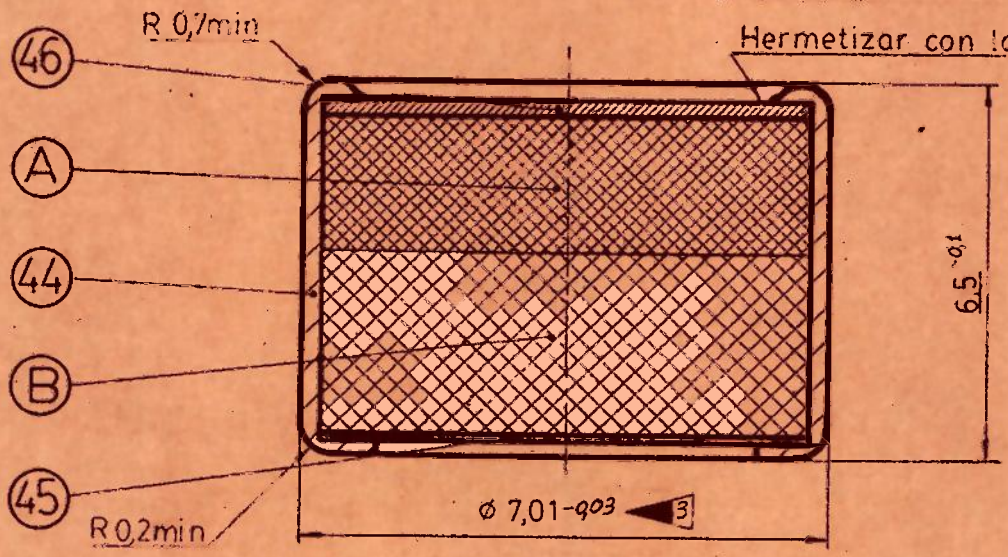

CARGA { (A) Hexogeno puro recristalizado
(B) Nitruro de Plomo dextrinado A

PESO { (A) $0{,}180^{\pm 0{,}010}$ gr
(B) $0{,}250^{\pm 0{,}010}$ gr

Presion de carga : $1000\ kg/cm^2 \pm 100\ kg/cm^2$

Nota : se deberan prensar (A) y (B) juntos

PZA.	DESIGNACION	CANT.	MATERIAL	PLANO	OBSERVACIONES
46	Operculo	1	Aluminio	0033-46	
45	Operculo	1	Estañol	0033-45	
44	Vaina del detonador	1	Aluminio.	0033-44	
	CEBO DETONADOR				

SALVO ESPECIFICACION ESPECIAL LAS TOLERANCIAS GENERALES SERAN DE ±

ESPOLETA FMK 13 mod 0
PARA PROYECTILES DE 81 y 120 mm

FABRICACION	TALLER
OPERACION	MAQUINA
CONJUNTO PL. Nº.	DETALLES PL. Nº.

V°. B°.	INTERVINO	PROYECTO
		E. NUÑEZ
	APROBO	DIBUJO
		A. MASSINI

FABRICA MILITAR
FRAY LUIS BELTRAN

PROCESO	
ESCALA	10 : 1
FECHA	11 / 12 / 81
SUSTITUIDO POR	
SUSTITUYE AL	0033-A
PLANO Nº.	0033-A-B

48
FOJA 21
130.

g) CEBO DETONADOR PARA ESPOLETA M 1

49

22

24 M.

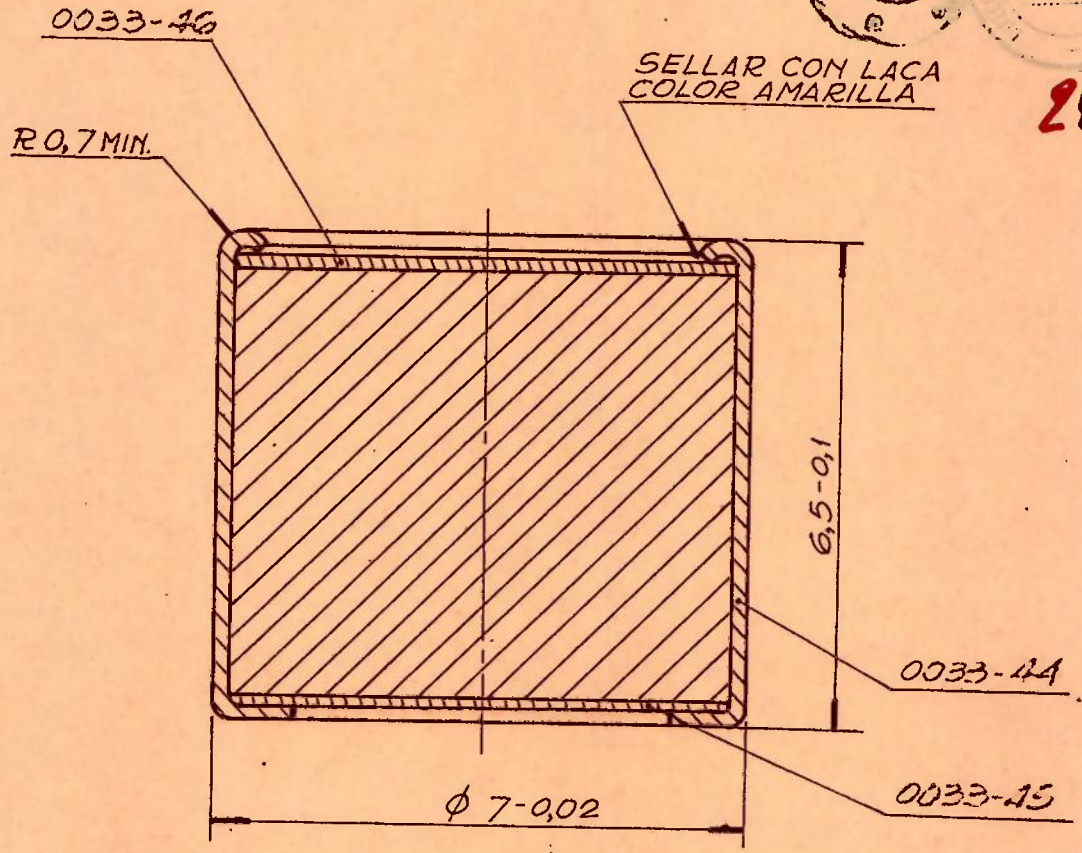

ESPECIFICACIONES

Prensar 0,300 ± 0,010 gr. de Hexogeno cristalizado flegmatizado (con 1,5% de Parafina y 0,5% de Aerosil R 972) EM 3801/176 a una presión de 1000 ± 100 kg/cm².

LETRA PROY.	DESCRIPCION ABREVIADA DE LA MODIFICACION	FECHA	FIRMA

DESVIACIONES PARA DIMENSIONES SIN INDICACION DE TOLERANCIAS

GRADO DE PRECISION	CAMPO DE LAS MEDIDAS NOMINALES (m.m)							
	HASTA 6	DE 6 HASTA 30	DE 30 HASTA 120	DE 120 HASTA 315	DE 315 HASTA 1000	DE 1000 HASTA 2000	DE 2000 HASTA 4000	DE 4000 HASTA
MEDIA	±0,1	±0,2	±0,3	±0,5	±0,8	±1,2	±2	±3

FABRICACION

RUGOSIDAD ADMISIBLE R_a EN µm

ru mayor de 12	0,2 a 1
▽ 3 a 12	menor de 0,2
▽ 1 a 3	

Las medidas entre ( ) son de referencia.

CONJ. Nº.

MATERIA PRIMA	
TIPO:	—
NORMA:	—
T. TERM.:	—
DUREZA:	—
ESPECIFICACION Nº.:	

1983	DIA-MES	FIRMA
DIB.	9/2	EGRACIA
PROY.	10 2	VALENTIN
APROB.		

FABRICA MILITAR "F. L. B."

SUSTITUYE A:

SUSTITUIDO POR:

PLANO Nº.:

CA 10030

ESCALA 10:1

DENOMINACION

CEBO DETONADOR (F.AEREA)

198 - 300 - 9 - 82

50

DIRECCION GRAL. DE FABRICACIONES MILITARES
FOJA 23

85 M.

h) INICIADOR ELECTRICO FMK 9 MOD0 PARA SISTEMA CHAFT

51

FOJA 24

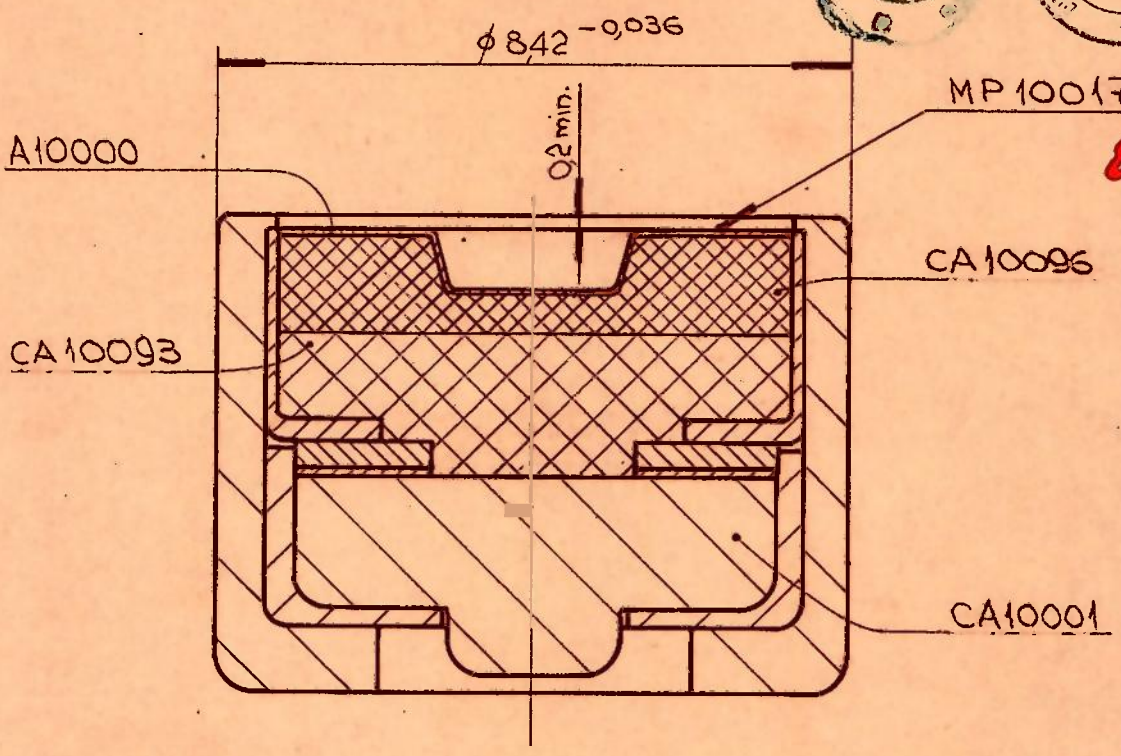

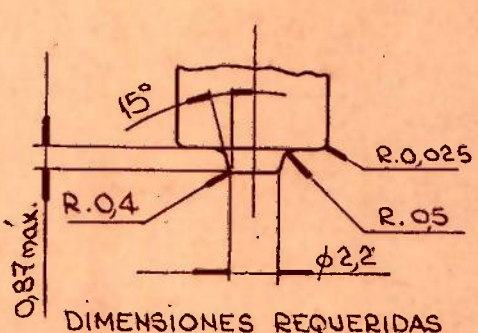

DIMENSIONES REQUERIDAS PARA EL PUNZON DE CARGA

LETRA	PROY.	DESCRIPCION ABREVIADA DE LA MODIFICACION	FECHA	FIRMA
	100			

DESVIACIONES PARA DIMENSIONES SIN INDICACION DE TOLERANCIAS

GRADO DE PRECISION	CAMPO DE LAS MEDIDAS NOMINALES (m.m)							
	HASTA 6	DE 6 HASTA 30	DE 30 HASTA 120	DE 120 HASTA 315	DE 315 HASTA 1000	DE 1000 HASTA 2000	DE 2000 HASTA 4000	DE 4000 HASTA
MEDIA	±0,1	±0,2	±0,3	±0,5	±0,8	±1,2	±2	±3

FABRICACION

RUGOSIDAD ADMISIBLE R_a EN μ m

mayor de 12	0,2 a 1
3 a 12	menor de 0,2
1 a 3	

Las medidas entre ( ) son de referencia.

CONJ. Nº.

MATERIA PRIMA	
TIPO:	—
NORMA:	—
T_a TERM.:	—
DUREZA:	—
ESPECIFICACION Nº	—

19 82	DIA-MES	FIRMA	FABRICA MILITAR
DIB.	18-10	Fuzi	
PROY.	18-10	ECNUÑEZ	
APROB.	30-2		"F. L. B."

SUSTITUYE A: 3648/0-2

SUSTITUIDO POR:

PLANO Nº.: CA10000

ESCALA: 10:1

DENOMINACION: CONJ. PORTACEBO ELECTRICO. FMK9 MODO

Solución correcta: de una a veintitrés hojas

52

ANEXO 5

52

RESERVADO

53

DIRECCION GENERAL DE FABRICACIONES MILITARES
FOJA 1

A: SUBDIRECTOR DE PRODUCCION

DE: DIRECTOR DE LA FABRICA MILITAR "GRL SAN MARTIN"

FECHA: SAN MARTIN, 21 de julio de 1983.

ASUNTO: OE Cte J Ej Nro 790/83.

Adjunto elevo al señor Subdirector de Producción la documentación obrante en esta Fábrica Militar, relacionada con la OE Cte J Ej Nro 790/83.

AGREGADOS:

- una carpeta conteniento:
  - índice
  - separadores
  - copias fs 42.

Plano Mejor

MINISTERIO DE DEFENSA
DIRECCION GENERAL de FABRICACIONES MILITARES
Fábrica Militar General San Martín
RESERVADO
Letra FSM Nº 06/83
Cde. — Foja

ENTRO	SALIO
DIA /	DIA 28
MES	MES JUL
AÑO	AÑO 83

EJERCITO ARGENTINO - FABRICA MILITAR GRAL. SAN MARTIN

RAUL RICARDO MATTIUZZI
CORONEL
DIRECTOR - F.M.G.S.M.

6681

COORDINACION
01 AGO 1983
Cargo Nº 2089

D. G. F. M.
Subdirección de Producción
ENTRO: D 1 AGO 1983
SALIO: D 1 M 8 A 83
Destino Interno: 82

54
FCA. MIL. "GRAL. SAN MARTIN"
FOLIO 185

A. ASESORAMIENTOS ELABORADOS

INFORME TECNICO

1.- DESIGNACION (INE): "Conector tipo IV"
(Grilletes para enganche de cuerdas de sujección de material aerotransportable).

2.- CANTIDAD: 25

3.- CAUSA SINTETICA QUE MOTIVA EL INFORME:

a) Apertura indebida de los conectores al soportar cargas sobre los ejes del cuerpo.
b) Inadecuado deslizamiento de la chapa desplazable en las colizas de la tapa fija superior.
c) Tensión indebida en el resorte del botón, de accionamiento (seguro del cierre).
d) Mala terminación de los radios en la chapa desplazable que ocasionaba interferencias en su funcionamiento, fundamentalmente en las posiciones extremas.
e) Ausencia de una espina en una de las colizas de la tapa superior.

4.- UNIDAD USUARIA:
Ca Apy Eq (s) Ae (s) Aerot. 4

5.- DESTINO:
D.G.F.M. (Dirección de Producción)

6.- ACLARACIONES:
La evacuación del efecto fue efectuada personalmente por el Sr. Cnl. Alejandro Pérez Giménez (Direc. Transp. Jef. IV Log.).

7.- TEXTO:
Los aspectos mencionados en el punto 3 fueron intervenidos por la FMGSM lográndose una mejora en el funcionamiento.

8.- OTROS DESPERFECTOS:
Fueron detectados y por su urgencia, no intervenidos, los siguientes:

a) Falta de tratamiento térmico en el cuerpo del conector (se comprobó que el original importado tiene tratamiento).
b) Como consecuencia de lo anterior, la dureza tomada en distintas zonas es falente con respecto a los valores medidos en el conector importado (se adjunta planilla).
c) Se comprobaron diferencias dimensionales en los componentes de los conectores nacionales entre sí y entre estos y el modelo importado.

55

FCA. MIL. "GRAL. SAN MARTIN" FOLIO 2

///...

9.- GASTOS OCASIONADOS PARA SU REPARACION:

Se adjunta presupuesto.

10.- EXISTIO NEGLIGENCIA Y/O ACCION DELICTIVA:°

No se puede emitir opinión porque se desconocen:

a) Elemento adquiriente.
b) Fabricante del efecto.
c) Especificaciones técnicas de la adquisición.
d) Normas de calidad para la recepción.

GNC

OSCAR R. GARCIA
JEFE
PLANTA MONTAJE

ES COPIA FIEL DEL ORIGINAL.

SAN MARTIN, 27 de julio de 1983.

EJERCITO ARGENTINO - FABRICA MILITAR GRAL SAN MARTIN

RAUL RICARDO MATTIUZZI
CORONEL
DIRECTOR - F.M.G.S.M.

Sb
MIL. "GRAL. SAN MARTIN"
FOLIO
3

CONECTOR TIPO IV

1. CARACTERISTICAS

a. Visto de costado

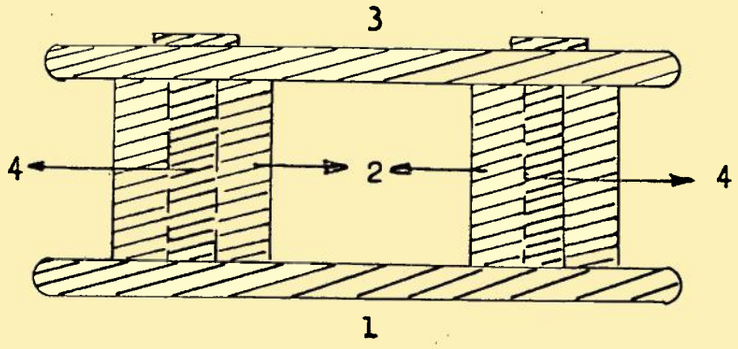

Referencias:

1. Cuerpo del Conector
2. Suplementos Cilíndricos
3. Tapa del Conector
4. Ejes del Cuerpo del Conector

b. Pieza 3 (tapa del Conector) Vista desde arriba

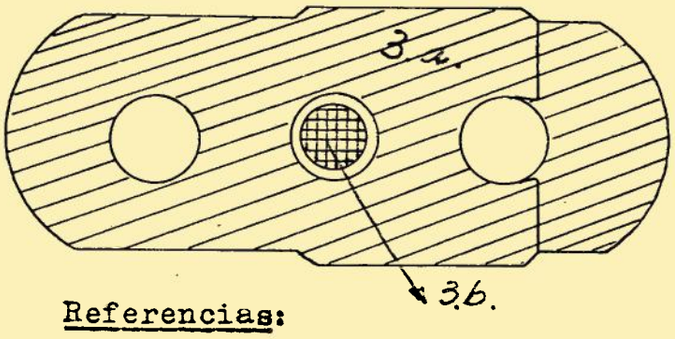

Referencias:

3.a. Cierre de la Tapa
3.b. Seguro del Cierre

2. FALLA QUE PRESENTA

a. Cuerpo del Conector: Sin Novedad

b. Suplementos Cilíndricos: Sin Novedad

c. Tapa: Posee demasiado "juego" sobre los ejes del Cuerpo del Conector.

3.a. Cierre de la Tapa: De material débil, no resiste lo suficiente en la posición de "Seguro" al existir tensión o tracción sobre los Suplementos Cilíndricos (2).

3.b. Seguro del Cierre de la Tapa: Resorte débil.

ES COPIA FIEL DEL ORIGINAL.
SAN MARTIN, 7 de julio de 1983.

Córdoba, 31 de Agosto de 1982

EJERCITO ARGENTINO
FABRICA MILITAR GRAL. SAN MARTIN

RAUL RICARDO MATTIUZZI
DIRECTOR F.M.G.S.M.

SECRETO
RESERVADO

D. G. F. M.
FABRICA MILITAR "GRAL. SAN MARTIN"

(Original)

54

CALIDAD

FCA. MIL. "GRAL. SAN MARTIN" FOLIO 4

INFORME TECNICO Nº LF. 045

Fecha:	N/M.	O/T.	O/C.
8-6-82	———	———	———
Origen:	**Destino:**	**Ubicación**	**Remito Nº**
———	———	———	———

	AQL.			
PLANO		A	1	RESULTADO
NORMA		B	2-3	———
MUESTRA		C	0	

ENSAYOS REALIZADOS Y RESULTADOS OBTENIDOS

CONECTOR IMPORTADO

Ensayo: Dureza Rc. 1150 Kg

Tirada nº

1	—	40-40
4	—	40
4	—	40
3	—	39. 40. 42
20	—	no entra en escala

ALBERTO JORGE ALVAREZ
ING. JEFE DE CALIDAD

ES COPIA FIEL DEL ORIGINAL

SAN MARTIN, 14 de julio de 1983.

EJERCITO ARGENTINO - FABRICA MILITAR GRAL. SAN MARTIN

RAUL RICARDO MATTIUZZI
CORONEL
DIRECTOR - F.M.G.S.M.

PAG 1-1
RESERVADO

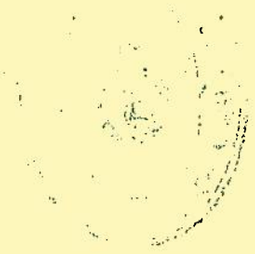

FABRICA MILITAR "GRAL. SAN MARTIN"

CALIDAD

(Original)

58

FOLIO 5

FCA. MIL. "GRAL. SAN MARTIN"

INFORME TECNICO Nº LF 0[illegible]

Fecha:	N/M.	O/T.	O/C.
3-6-82	———	———	———
Origen:	**Destino:**	**Ubicación**	**Remito Nº**
———	———	———	———

	AQL.			
PLANO		A	1	RESULTADO
NORMA		B	2-3	———
MUESTRA		C	0	

ENSAYOS REALIZADOS Y RESULTADOS OBTENIDOS

CONECTOR NACIONAL

Ensayo: Dureza RC 150 Kg

2

Pieza nº

1	———	21-25
4	———	20
4	———	21
2	———	24-27
2a	———	no entra en escala

ALBERTO JORGE ALVAREZ
ING. JEFE DE CALIDAD

ES COPIA FIEL DEL ORIGINAL.

SAN MARTIN, [illegible] de julio de 1983.

EJERCITO ARGENTINO · FABRICA MILITAR GRAL. SAN MARTIN

RAUL RICARDO MATTHUZZI
CORONEL
DIRECTOR - F.M.G.S.M.

RESERVADO

59

FOLIO 6

B. OTRAS DOCUMENTACIONES OFICIALES PRODUCIDAS POR ESTA DEPENDENCIA

M E M O R A N D U M

A : DIRECTOR DE PRODUCCION.-

DE : DIRECTOR FABRICA MILITAR "GENERAL SAN MARTIN".-

FECHA: 26 de Mayo de 1982.-

ASUNTO: Ref. material de índole bélico.-

Dando cumplimiento a lo ordenado por el señor Director de Producción en nota 10.17/351/82 - expte. FSM Nº 3 Cde. 10 (FMGSM), adjunto elevo la información requerida.-

MHH.-

FSM 12 3 252

26 MAY 82

ES COPIA FIEL DEL ORIGINAL.

SAN MARTIN, de julio de 1983.

EJERCITO ARGENTINO - FABRICA MILITAR GRAL. SAN MARTIN

RAUL RICARDO MATTIUZZI
CORONEL
DIRECTOR - F.M.G.S.M.

N° RENGLON S P O	ELEMENTO	EXISTENCIA AL 31 MAR 82	PRODUCCION ABR/MAY	ENTREGAS				EXISTENCIA FINAL	COMPROMISOS EN FIRME			
				Cantidad	Adquirente	Fecha Entrega	A/V, O/C ó Contrato		Cantidad	Adquirente	Fecha Prevista Entrega	A/V,O/C ó Contrat
1	BATERIA ALI-107	262	-o-	200	CDO.ARS	30/4 y 6/5	S/CARGO	62				
	" " "	X	-o-	5	" "	20/05	EN TRAM.	57				
	" " "	X	-o-	6	ESC.ING.	08/04	" "	51				
	" " "		-o-	8	CDO. ARS	08/05	PRESTAMO	43				
	" " "		-o-	(x) 30	OP.MALV.	11/4	"	13	(x) Material remitido al Sur con los puestos de repar.			
2	EQ.THOMSON TRC-300.-	X 20	-o-	10	" "	25/04	0000-3	10				
	" "	X	-o-	5	" "	20/05	EN TRAM.	5				
	" "		-o-	-o-	-o-	-o-	-o-		5 CDO. ARS. De acuerdo a requerimiento.-			
6.08	VISOR NOCTURNO	4	-o-	4	CDO.ARS	07/05	PRESTAMO	0				
6.11	CASCO-FM-T/NATO	5.024	4.230	800	GEND.NAC	14/05	5-06947	8.454				
6.11	" " "		-o-	1.000	D.AB.NAV.	20/05	5-00012	7.454				
6.14	ACCES. P/CASCOS		-o-	30.000	D.MAT.AER	17/05	5-00010	-o-				
6.14	" "		-o-	2.858	C. ING. M-5	10/05	EN TRAMITE	-o-				
6.19	ABRELATAS CAMP.	-o-	200.000	200.000	CDO. ARS	ENTREGADO	" "	0				
	" "		-o-	200.000	" "	EN EJEC.	" "	-o-				
3	ESTUFAS DE CAMP.	-o-	4	4	OF. LOG. MAL	07/05	" "	0				
6	CONTENED. C/SECA	-o-	7	7	CDO.ARS		-o-	0				
	" "	-o-	17	17	CDO. INT.		-o-	0				
6.20	CONTENED. FRIGOR.	-o-	20	-o-	-o-	-o-	-o-	8159/82 y 8161/82				

61
FOLIO 8
FUERZA AEREA ARGENTINA
COMANDO MIL. "GRAL. SAN MARTIN"

Nº RENGLON S P O	ELEMENTO	EXISTENCIA AL 31 MAR 82	PRODUCCION ABR/MAY	ENTREGAS				EXISTENCIA FINAL	COMPROMISOS EN FIRME			
				Cantidad	Adquirente	Fecha Entrega	A/V, O/C ó Contrato		Cantidad	Adquirente	Fecha Prevista Entrega	A/V,O/C ó Contrato
4	Correaje p/transporte de equipos	4.118	-o-	-o-	BAT. ARS. C 601-E/DE-LUCA	-o-	EN TRAM.	-o-				
621	Fundas p/pistola 9 mm. c/cargador bandolera y reata.-	1.200	4.800	-o-	CDO. ARS.	-o-	" "					
5	Acoplado transporte.-	-o-	-o-	-o-	JEF. IV. LOGISTICA	CANT.: 80	Ordenado	por el	Sr. Subdirector General.-			
	Equipos reparados en "F.M.G.S.M"											
	THOMSON TRC-300			20								
	MEL -321			5								
	ALI-107 (baterías)			15								
	MICROTELEFONOS			8								
	PRC-3000			10								
	Equipos reparados en COMODORO RIVADAVIA											
	THOMSON TRC-300			24								
	MEL -321			5								
	FH - 1			4								
	PRC-3000			35								
	SEL			3								

N° RENGLON S P O	ELEMENTO	EXISTENCIA AL 31 MAR 82	PRODUCCION ABR/MAY	ENTREGAS				EXISTENCIA FINAL	COMPROMISOS EN FIRME			
				Cantidad	Adquirente	Fecha Entrega	A/V, O/C ó Contrato		Cantidad	Adquirente	Fecha Prevista Entrega	A/V,O/C ó Contrato
	PHILIPS 3600			68								
	PHILIPS 4600			3								
	Equipo de comunicaciones que provee en forma directa al COMANDO EN JEFE, (F.M."G.S.M.")											
6.04	Equipo SEL		30				2324/79					

ES COPIA FIEL DEL ORIGINAL.

SAN MARTIN, 6 de julio de 1983.

RAUL RICARDO MATTIZZI
CORONEL
DIRECTOR - F.M.G.S.M.

RESERVADO

EDWARDS

163
ENTRADO
FOLIO 10
FCA. MIL. "GRAL. SAN MARTIN"

MEMORANDUM

A : DIRECTOR DE PRODUCCION.-

DE : DIRECTOR FABRICA MILITAR "GENERAL SAN MARTIN".-

FECHA: 01 de Junio de 1982.-

ASUNTO: Ref. material de índole bélico.-

Continuando con nuestro expte. FSM Nº 3 Cde. 12 de fecha 26 de Mayo próximo pasado, adjunto elevo al señor Director de Producción a fojas 2 planilla actualizando las entregas realizadas hasta la fecha.-

MHH.-

FIRMADO

MINISTERIO DE DEFENSA
RESERVADO
Fsm Nº 3
Fs 13 Fojs 258
ENTRADO: DIA ... MES ... AÑO ...
SALIO: DIA 02 MES JUN AÑO 82

ES COPIA FIEL DEL ORIGINAL.

SAN MARTIN, 1 de julio de 1983.

EJERCITO ARGENTINO - FABRICA MILITAR GRAL. SAN MARTIN

RAUL RICARDO MATTIUZZI
CORONEL
DIRECTOR - F.M.G.S.M.

FOLIO 64
FOLIO 11

ACTUALIZACION AL 01-JUN-82

Nº PERTRECHO SPO	ELEMENTO	EXISTENCIA AL 31 MAR 82	PRODUCCION ABR/MAY	ENTREGAS				EXISTENCIA FINAL	COMPROMISOS EN FIRME			
				Cantidad	Adquirente	Fecha Entrega	A/V, O/C ó Contrato		Cantidad	Adquirente	Fecha Prevista Entrega	A/V, O/C ó Contrato
1	Batería ALI-107	-0-	-0-	5	CDO ARS.	27-05-82	En trám.	8				
2	Eq. Thomson TRC 300	-0-	-0-	5	" "	27-05-82	" "	-0-				
7	Eq. PRC-3000	-0-	-0-	30	Cía.Com 9	27-05-82	PRESTAMO	250				
8	Pack de pilas Ni-Cd recarg.	-0-	-0-	30	" " "	27-05-82		209				
9	Cargadores de pack de pilas	-0-	-0-	5	" " "	27-05-82		50				
6.11	CASCO FM -T.NATO	-0-	-0-	120	CDO. ARS.	28-05-82		1.334	(*)			

(*). A LOS CASCOS FM TIPO NATO MI SE LE COLOCO LA MENTONERA Y SE ENTREGARON COMO M2

ES COPIA FIEL DEL ORIGINAL.

SAN MARTIN, 1 de julio de 1983.

RAUL RICARDO MATTIUZZI
CORONEL
DIRECTOR - F.M.3.G.M.

ADO MAYOR GRAL. 65
FABRICA MIL. "GRAL. SAN MARTIN" FOLIO 12

M E M O R A N D U M

A : JEFE DEPARTAMENTO CONTROL Y SEGUIMIENTO DE LA PRODUCCION.-

DE : DIRECTOR FABRICA MILITAR "GENERAL SAN MARTIN".-

FECHA: 09 de Junio de 1982.-

ASUNTO: Elevar documentación LM-82.-

Adjunto remito al señor Jefe, fotocopia de los Remitos emitidos por esta Fábrica Militar, correspondientes a entregas realizadas, solicitando quiera tener a bien, ordenar a quien corresponda, se distribuyan los mismos a los sectores que deben realizar la tramitación pertinente. A continuación detallo los números de Remito que envío, como así también aclarando en cada caso, si se dispone de documentación o si la misma se encuentra en trámite:

COMANDO DE ARSENALES	Remito	70002	- 1.200 fundas p/pistolas - O/C. en trámite.-
" " "	"	70003	- 5 equipos Thomson TRC-300 completos y 5 baterías ALI-107 - O/C. en trámite.-
" " "	"	70004	- 5 equipos Thomson TRC-300 completos y 5 baterías ALI-107 - O/C. en trámite.-
" " "	"	70005	- 120 cascos FM tipo NATO M-. O/C. en trámite.-
" " "	"	70006	- 6 baterías ALI-107, que deben cotizarse.-
" " "	"	90059	- 10 equipos Thomson TRC-300 completos - Aviso de Ventas 5-0003 facturados.-
GENDARMERIA NACIONAL	"	003588	- 800 cascos FM tipo NATO M-1 - A. Ventas 5-06947, facturados.-
DIR. ABASTEC. NAVALES	"	70001	- 1.000 cascos FM tipo NATO M-1 A. Ventas 5-00012 facturados.-
" " "	"	70008	- 1.500 cascos FM tipo NATO M-1 O/C. en trámite.-
" " "	"	70009	- 500 cascos FM tipo NATO M-1 - O/C. en trámite, se aclara al respecto, que si bien se tienen los Remitos, a la fecha han retirado un total de 1.600 cascos.
DIR. MATERIAL AERONAUTICO	"	003593	- 30.000 accesorios para cascos FM tipo NATO M-1 - Aviso de Vta. 5-00010, se aclara que si bien se procedió a facturar los mismos, según lo informado por el señor IBARRA de la Gerencia de Ventas, esta facturación debería pararse, por haberse modificado los precios de los mismos.

..//

66

F.A. MIL. "GRAL. SAN MARTIN" FOLIO 13

//..

Adjunto también, fotocopia de la factura Nº 56.82.216, solicitando que se remita la documentación que permita la modificación de dicha factura.-

NOTA: En los Remitos correspondientes al COMANDO DE ARSENALES, sin facturar, se adjunta fotocopia de los Certificados de Calidad correspondientes. Asimismo, se espera el envío de la documentación que permita su facturación.-

MHH.-

EJERCITO ARGENTINO
DIRECCION GENERAL DE FAB. MILITARES
FABRICA MILITAR GRL. SAN MARTIN
PUBLICO
Letra FSM Nº 618
Cde
ENTRO | SALIO
DIA | DIA
MES | MES
AÑO | AÑO
10 JUN 1982

ES COPIA FIEL DEL ORIGINAL.

SAN MARTIN 27 de julio de 1983.

EJERCITO ARGENTINO · FABRICA MILITAR GRAL. SAN MARTIN

RAUL RICARDO MATTIUZZI
CORONEL
DIRECTOR - F.M.G.S.M.

67

FAB. MIL. GRAL. SAN MARTIN FC-10 14

M E M O R A N D U M

A : JEFE DEPARTAMENTO CONTROL Y SEGUIMIENTO DE LA PRODUCCION.-

DE: DIRECTOR FABRICA MILITAR "GENERAL SAN MARTIN".-

FECHA: 29 de Junio de 1982.-

ASUNTO: Elevar documentación LM-82.-

Adjunto remito al señor Jefe fotocopia de los Remitos emitidos por esta Fábrica Militar, correspondientes a entregas realizadas desde el 10 de Junio hasta la fecha, solicitando quiera tener a bien ordenar a quién corresponda se distribuya los mismos a los Sectores que deben realizar la tramitación pertinente. A continuación detallo los números de Remitos que envío, como así también aclarando en cada caso, si se dispone de documentación o si la misma se encuentra en trámite:

COMANDO DE ARSENALES - REMITO Nº 70.010 - 800 c/u. Fundaspara pistola - O.C. en trámite.-

" " " - " " 70.011 - 550 c/u. Fundas para pistola - O.C. en trámite.-

" " " - " " 70.012 - 5.140 c/u. Cascos FM Mod. NATO M-1 (Completos)- O.C. en trámite.-

" " " - " " 70.014 - 500 c/u. Fundas para pistola - O.C. en trámite.-

EJERCITO ARGENTINO
DIRECCION GENERAL DE FAB. MILITARES
FABRICA MILITAR GRL. SAN MARTIN
PUBLICO
Letra FSM Nº 618
Cde 1
ENTRO: DIA ... MES ... AÑO ...
SALIO: DIA 30 MES ... AÑO ... JUN 1982

RAN.

ES COPIA FIEL DEL ORIGINAL.

SAN MARTIN, 21 de Julio de 1983.

EJERCITO ARGENTINO FABRICA MILITAR GRAL. SAN MARTIN

RAUL RICARDO MATTIUZZI
CORONEL
DIRECTOR - F.M.G.S.M.

PAG 1-1
RESERVADO

DUPLICADO 68

FOLIO 15

FAB. MIL. GRAL. SAN MARTIN

DIRECCION GENERAL DE FABRICACIONES MILITARES
FABRICA MILITAR "GENERAL SAN MARTIN"

ABASTECIMIENTO - EXPEDICION

San Martín, 08 de ABRIL de 1982.-

Antecedentes: D.O. Sr. DIRECTOR

Nota de Entrega Provisoria N°. 1160/82

Destino ESCUELA DE INGENIEROS - CAMPO DE MAYO.-

ARTICULO Nº.	CANTIDAD	Unidad	D E S I G N A C I O N
			POR LA ENTREGA DE:
655	6.-	c/u.	BATERIAS ALI-107 para equipo Thomson Nros. 1767-2130-2150-2114-2090 y 2117.-

------000------

Entregué Conforme
RICARDO ALFREDO NADIR
ENCARGADO
PRODUCTOS ELABORADOS

DEMACANAL
Sgto. PEDRO OSMAR
NI 222.399
Recibí Conforme
Aclárese la firma

FSM-01-000-00-023/80

ES COPIA FIEL DEL ORIGINAL.

SAN MARTIN, 21 de julio de 1983.

EJERCITO ARGENTINO FABRICA MILITAR GRAL. SAN MARTIN

RAUL RICARDO MATTIOZZI
CORONEL
DIRECTOR - F.M.G.S.M.

PAG 1-1
RESERVADO

69

DUPLICADO

FÁBRICA MIL. "GRAL. SAN MARTIN" FO-19 16

DIRECCION GENERAL DE FABRICACIONES MILITARES
FABRICA MILITAR "GENERAL SAN MARTIN"

ABASTECIMIENTO - EXPEDICION

San Martín, 25 de ABRIL de 1982.-

Antecedentes: D.O. Señor Director

Nota de Entrega Provisoria N°. 1177/82.-

Destino BATALLON DE ARSENALES 601 DOMINGO VIEJOBUENO (Monte Chingolo).-

ARTICULO Nº.	CANTIDAD	Unidad	DESIGNACION
			POR LA ENTREGA DE:
	10.-	c/u.	EQUIPOS THOMSON TRC-300 Nros. 6568 - 6544 - 6549 6554 - 6559 - 6552 - 6556 - 6540 - 6547 y 6542.-
	10.-	"	BATERIAS ALI-107 PARA EQUIPOS THOMSON TRC-300 Nros. 2138 - 2064 - 2122 - 2172 - 2171 - 2097 - 2109 - 2076 - 2086 y 2049.-

-------oooo-------

NOTA: Los equipos consignados precedentemente van con sus respectivos componentes (micro-teléfonos, antena de 7 tramos y cables de alimentación).-

Entregué Conforme
RICARDO ALFREDO NADIN
ENCARGADO
PRODUCTOS ELABORADOS

Recibí Conforme
Aclárese la firma

FSM-01-000-00-023/80

ES COPIA FIEL DEL ORIGINAL.
SAN MARTIN, 27 de julio de 1983.

EJÉRCITO ARGENTINO FÁBRICA MILITAR GRAL. SAN MARTIN

RAUL RICARDO MATTIUZZI
CORONEL
DIRECTOR - F.M.G.S.M.

PAG 1-1
RESERVADO

DIRECCION GENERAL DE FABRICACIONES MILITARES
FABRICA MILITAR "GENERAL SAN MARTIN"

ABASTECIMIENTO - EXPEDICION

70

DUPLICADO

F.A.M. "GRAL. SAN MARTIN" FOLIO 17

San Martín, 28 de abril de 1982

Antecedentes: D.O.S.D.

Nota de Entrega Provisoria N°. 1178

Destino BATALLON DEPOSITO ARSENALES 601 - DOMINGO VIEJOBUENO

ARTICULO Nº.	CANTIDAD	Unidad	DESIGNACION
			POR LA ENTREGA DE:
470	10.-	c/u.	ARNES completos para equipos THOMSON TRO-300.-
			.....
			NOTA: Este material (arnés), corresponden a los equipos Thomson entregados con N.E.P. Nº 1177/82 el día 25-ABR-82 a ese Batallón.-

Entregué Conforme
RICARDO ALFREDO NADIR
ENCARGADO
PROYECTOS ELABORADOS

Recibí Conforme
[illegible] ESSLER
S.I.G.
Aclaración de firma
[illegible]

FSM-01-000.00-023/80

ES COPIA FIEL DEL ORIGINAL

SAN MARTIN, 27 de julio de 1983.

EJERCITO ARGENTINO - FABRICA MILITAR GRAL. SAN MARTIN

RAUL RICARDO MATTIUZZI
CORONEL
DIRECTOR - F.M.G.S.M.

PAG 1-1
RESERVADO

DIRECCION GENERAL DE FABRICACIONES MILITARES
FABRICA MILITAR "GENERAL SAN MARTIN"

ABASTECIMIENTO - EXPEDICION

DUPLICADO

FOLIO 78

71

San Martín, 27 de MAYO de 1982.-

Antecedentes: Expte. DM-2-4200/65

D.O.Sr. Subdirector.-

Nota de Entrega Provisoria N°. 1212/82.-

Destino BATALLON DEPOSITO ARSENALES 601-DOMINGO VIEJOBUENO-MONTE CHINGOLO.-

ARTICULO Nº.	CANTIDAD	Unidad	D E S I G N A C I O N
			POR LA ENTREGA:
437/7	5.-	c/u.	EQUIPOS THOMSON TRC-300 Nros. 6532-6557-6560-6543 y 6553 completos, con batería ALI-107 Nros. 2102-2231-1762-2183 y 2112.-
655	5.-	"	BATERIAS ALI-107 para equipos Thomson TRC-300, Nros. 2083-1993-2249-1752 y 2175.-
470/9	5.-	"	ARMADURA Y BOLSA porta equipos POR 104 y POP 105.-

-----ooo-----

JULIO CESAR KESSLER
SARG
ENC SECCION COMUNICACIONES
Bat Dep Arsenales Domingo Viejobueno

Recibí Conforme
Aclárese la firma

Entregué Conforme
RICARDO ALFREDO NADIR
ENCARGADO
PRODUCTOS ELABORADOS

FSM-01-000-00-023/80

ES COPIA FIEL DEL ORIGINAL

SAN MARTIN, 27 de julio de 1983.

FABRICA MILITAR GRAL. SAN MARTIN - EJERCITO ARGENTINO

RAUL RICARDO MATTIUZZI
CORONEL
DIRECTOR - F.M.G.S.M.

PAG 1-1
RESERVADO

M E M O R A N D U M

72

A : SUBDIRECTOR DE PRODUCCION.-

DE: DIRECTOR FABRICA MILITAR "GENERAL SAN MARTIN".-

FECHA: 22 de Julio de 1982.-

ASUNTO: Informar acerca provisión de episcopios de Visión Nocturna mod. TP 1, MS tipo 089-004.
Referencia: Nota WU 24663/308 - Dirección de Proyectos.-

Con relación a la nota de referencia, cuya fotocopia adjunto, informo a Ud. que en cumplimiento de la orden impartida por el señor Director de Producción, se procedió a entregar al Comando de Arsenales, con Nota de Entrega Provisoria Nº 1187, cuatro episcopios con elementos accesorios para su empleo en el TOAS.

Al respecto informo al señor Subdirector que la provisión responde a una puesta a disposición de ese material por parte de la Dirección de Proyectos, habiendo actuado el Mayor D. IGNACIO LEDESMA PADILLA en representación de la misma.

Con el objeto de cumplir con lo solicitado por la Dirección de Proyectos elevo adjunto una copia de la Nota de Entrega.

Asímismo informo a Ud., que los cuatro episcopios corresponden a la primer entrega de la Orden de Compra Nº 916/81 de la Dirección de Proyectos.-

AGREGADO: Copia expte. WU 24663/308 de la Dirección de Proyectos.-
Copia Nota de Entrega Provisoria Nº 1187 al Comando de Arsenales.-

DAR.

EJERCITO ARGENTINO
DIRECCION GENERAL DE FAB. MILITARES
FABRICA MILITAR GRL. SAN MARTIN
PUBLICO
Letra FSM Nº 761
Cde
ENTRO | SALIO
DIA | DIA
MES | MES
AÑO | AÑO
29 JUL 1982

C.C.a: Gerencia General de Ventas.-

ES COPIA FIEL DEL ORIGINAL.
SAN MARTIN, 27 de julio de 1983.

EJERCITO ARGENTINO
FABRICA MILITAR GRAL. SAN MARTIN

RAUL RICARDO MARTIUZZI
CORONEL
DIRECTOR - F.M.G.S.M.

PAG 1-3
RESERVADO

EJERCITO ARGENTINO

30 de Junio de 1982

4663 308

Objeto: Solicitar documentación

AL DIRECTOR DE LA FABRICA MILITAR GENERAL SAN MARTIN.

Con referencia a la orden de compra Nº 916/81- Episcopios de visión nocturna, solicito al señor Director quiera tener a bien ordenar se comunique a esta Dirección de Proyectos, el destino de la primera entrega de los visores de referencia.-

A tal efecto, se solicita se envíe copia de la documentación utilizada para la entrega de dicho material, a efectos de iniciar las tramitaciones administrativas pertinentes.-

ES COPIA FIEL DEL ORIGINAL.

SAN MARTIN, 7 de julio de 1983.

RAUL RICARDO MATTIUZZI
CORONEL
DIRECTOR - F.M.G.S.M.

PAG 2-3
RESERVADO

DIRECCION GENERAL DE FABRICACIONES MILITARES
FABRICA MILITAR "GENERAL SAN MARTIN"
COMERCIALIZACION
P. ELABORADOS

DUPLICADO 74

FOLIO 21

San Martín 07 de mayo de 1982

Antecedentes: D.O.S.D.

Nota de Entrega Provisoria N°. 1187

Destino COMANDO DE ARSENALES.-

ARTICULO Nº.	CANTIDAD	Unidad	DESIGNACION
			POR LA ENTREGA DE:
	4.-	c/u	PERISCOPIOS PASIVOS TPI MS-L Nº de serie 0101-0102-0103-0104.-
	4.-	"	CABLES DE alimentación.- FALTAN 4 FINES ACCESIBL
	8.-	"	FILTROS de niebla.-
	4.-	"	MANUALES de empleo y mantenimiento.-
	4.-	"	JUEGOS de accesorios.-
	4.-	"	PAÑOS limpia lentes.-
	24.-	"	ABRAZADERAS plásticas.-
	8.-	"	FUNDAS plásticas.-
	4.-	"	SOPORTES de episcopios con tapas.-
	8.-	"	BATERIAS ALI-107 p/equipos THOMSON TRC-300 Nºs. 2214-2074-[illegible]-2120-1744-1870-1971-1954.- (adaptadas de a pares para uso del Visor Nocturno).-

1649

Entregué Conforme
RICARDO ALBERTO MEDIR
PRODUCTOS ELABORADOS

ROLANDO FALOTICO
SUBOF. PR. COD. ARS
Recibí Conforme
Aclárese la firma

FSM. 01-000-00-023

ES COPIA FIEL DEL ORIGINAL.

SAN MARTIN, 14 de julio de 1983.

RAUL RICARDO MATTIUZZI
CORONEL
DIRECTOR - F.M.G.S.M.

RESERVADO

DIRECCION GENERAL DE FABRICACIONES MILITARES
GERENCIA GENERAL DE VENTAS
AV. CABILDO 65 - CAPITAL FEDERAL - T. E. 771-1670 - 2801 - 4724

75

FOLIO 22

GERENCIA

PRESUPUESTO N°. 56-9/054/82

Buenos Aires, 7 de mayo de 1982

A COMANDO DE INTENDENCIA-LARREA 560-1º Piso
(1030) BUENOS AIRES

94.5.06919

GESTION VERBAL

En respuesta a lo solicitado por esa COMANDO en comunico a Ud. que los precios y condiciones que esta Gran Repartición fija para la COTIZACION requerida, son los que a continuación se detallan:

R	Cantidad	Unidad	DESIGNACION	PRECIO UNITARIO	IMPORTE
1	2000000	c/u	Abrelatas de campaña	1.908.-	381.600.000.-
	SON PESOS:		TRESCIENTOS OCHENTA Y UN MILLONES SEISCIENTOS MIL.....		

LAS NOTAS SEÑALADAS CON (*), DEBERAN CONSTAR INDEFECTIBLEMENTE EN LA O/C, CASO CONTRARIO, LA MISMA SERA DEVUELTA PARA SU COMPLETAMIENTO

NOTAS:

(§) 1) IVA: A consumidor final.

(*) 2) Las facturas que emita la DGFM para el pago del precio básico y/o sus reajustes que no sean rechazados dentro de los 30 días corridos a contar desde su entrega, se considerarán firmes y aceptadas por el comprador a todos los efectos a que hubiere lugar.-

(*) 3) El certificado de recepción deberá ser aprobado dentro de los 7 días hábiles de recibido el material, caso contrario se procederá a la facturación correspondiente, considerándose aprobado dicho material.-

(*) 4) PRECIO FIJO (Por pago contado anticipado 6 50% contado anticipado y saldo contra entrega).

(*) 5) Por optar forma de pago 30 días fecha factura de aplicación la siguiente fórmula de reajuste.

$$Pf = Po \frac{Io}{Io}$$

Pf = Precio fijo. Po = Precio de la oferta.
Io = Indice Nacional de Precios Mayoristas no Agropecuarios Nivel General al mes anterior a la fecha de la entrega (INDEC).
Io = Indice Nacional de Precios Mayoristas No Agropecuarios Nivel General (INDEC) al mes anterior a la fecha de la oferta.

(*) 6) En la O/C, deberá figurar el Nº del presente presupuesto.-

PRESUPUESTO CONFECCIONADO SEGUN LISTA DE PRECIOS:

BONIFICACION: ---------

DESCUENTO: ---------

TCNL (R) ORLANDO MANUEL BARRIL
GERENTE VENTAS ARMAS Y MUNICIONES

(*) FORMA DE PAGO: Alternativa 1: Ver nota 4)
Alternativa 2: 30 días fecha factura.

(*) PLAZO DE ENTREGA (1) 30 días corridos a contar desde la fecha de recepción de la O/C.

(*) LUGAR DE ENTREGA: Fábrica Militar "General "San Martín".- Gral. Savio y Junín. San Martín-Pcia. de Buenos Aires.

MANTENIMIENTO DE LA OFERTA: 30 días corridos a partir de la fecha del presente presupuesto.

(1) Esta Dirección General se reserva el derecho de cancelar la presente propuesta, cuando causas de fuerza mayor, casos fortuitos o exigencias relacionadas con la defensa nacional así lo obligasen.

REMITASE POR TRIPLICADO ORDEN DE COMPRA O PEDIDO CONSIGNANDO NUMERO DE ESTE PRESUPUESTO.

PAG 1-1
RESERVADO

ES COPIA FIEL DEL ORIGINAL.

SAN MARTIN, 27 de julio de 1983.

EJERCITO ARGENTINO - FABRICA MILITAR GRAL. SAN MARTIN

RAUL RICARDO MATTUZZI
CORONEL
DIRECTOR - F.M.G.S.M.

COMANDO EN JEFE DEL EJERCITO
COMANDO DE INTENDENCIA

4U.J-0699

Ley Nro 18.524 - A la presente orden de compra corresponde Estampilla Fiscal de peson
$ f
dentro de los cinco días hábiles a partir de la fecha de la orden de compra

ORDEN DE COMPRA DIX TOAS 8348/82

BUENOS AIRES, d 08 JUN 1982 de 198

Disposición de Compra Nro /8
Licitación Privada Nro /8
Plan de\Contrataciones Nro
Parte de Necesidades Nro

DIRECCION GENERAL DE FABRICACIONES MILITARES - FABRICA MILITAR GRAL. SAN MARTIN
Domicilio: AV. CABILDO 65
Localidad: BUENOS AIRES
TE: 771-1678/2901

U 924/28

De acuerdo con su propuesta aceptada, sírvase proveer los artículos que se detallan con sujeción al pliego de Cláusulas Particulares, especificaciones técnicas, pliego del llamado, número de precinto y demás documentos suscriptos por esa firma y que forman parte del presente contrato.

LUGAR DE ENTREGA: VER NOTA Nº 1

PLAZO DE ENTREGA: 30 días corridos a contar de la fecha de recepción de la orden de compra.

FORMA DE PAGO: VER NOTA Nº 2.

REQUISITO DE PAGO: Contra presentación de factura por cuadruplicado, numerada y certificación de recepción conforme DIRECCION GENERAL DE FABRICACIONES MILITARES: Recepción de Efectos.

Sellado 5 o/oo

DIRECCION GENERAL DE FABRICACIONES MILITARES
Nº de Inscripción: 1406-98-000-2
Ley Imp. de Sellos - Pagado por D.G. FM
Nº de orden
$ 1905.000

IMPUTACION: Ejercicio 198

Nro orden llamado	Nro de Renglón	Cantidad	Dirección Gral. de Fab. Militares EFECTO	Precio Unitario Pesos	Precio Total Pesos
			PRESUPUESTO Nº 56-5/094/82		
1		200.000	(DOSCIENTOS MIL) Abrelatas de campaña.....	1.908	381.600.00
SON PESOS:		TRESCIENTOS OCHENTA Y UN MILLONES SEISCIENTOS MIL.			381.600.00
		I.V.A.:	A consumidor final.		

NOTAS: Nº 1: LUGAR DE ENTREGA: FABRICA MILITAR "General SAN MARTIN" GRAL SAVIO Y JUNIN - SAN MARTIN - Pcia. de Buenos Aires.

Nº 2: Las facturas que emita la DGFM para el pago del precio básico y/o sus reajustes que no sean rechazados dentro de los 30 días corridos a contar desde su entrega, se considerarán firmes y aceptadas por el COMANDO DE INTEN

A HOJA Nº 2///////

Esta orden no debe alterarse ni hacerse anotación alguna en ella. Cualquier objeción a la misma debe efectuarse por escrito, indefectiblemente dentro de las cuarenta y ocho (48) horas de su recepción.

Continuación ORDEN DE COMPRA No TOAS 8348/83 08 JUN 1983

Licitación Privada Nro /8

Señor DIRECCION GENERAL DE FABRICACIONES MILITARES - FABRICA MILITAR GRAL. SAN MARTIN

Nro de Orden Liberado	Nro de Renglón	Cantidad	EFECTO ///HOJA Nº 2	Precio Unitario Pesos	Precio Total Pesos
			DENCIA a todos los efectos a que hubiere lugar./		
			Nº 3: El certificado de recepción deberá ser aprobado dentro de los 7 días hábiles de recibido el material, caso contrario se procederá a la facturación correspondiente, considerándose aprobado dicho material./		
			Nº 4: PRECIO FIJO (Por pago contado anticipado ó 50% contado anticipado y saldo contra entrega)(Fórmula EPE 4133 Cláusula de Reajuste)./		

REGIDE CONFORME AL ... DE LA O... DE COMPRA Nº TOAS 8348/83 FECHA 08/6/83 A LAS HORAS ____ POR LA FIRMA DGFM FAB. MIL. GRAL SAN MARTIN FIRMA ____ ACLARACION DE FIRMA GARCIA ANGEL D. L. C. - L. E. - C. I. 3.252.686

Firma del Agente que intervino en la entrega de la o/ orden ____

ERNESTO PEDRO BURLANDO
TENIENTE
JEFE DIV CONTRATAC-DPTO CONT

GERARDO JUAN NUÑEZ
GENERAL DE BRIGADA
COMANDANTE DE INTENDENCIA

ES COPIA FIEL DEL ORIGINAL.
SAN MARTIN 7 de julio de 1983.

RAUL RICARDO MATTIUZZI
CORONEL
DIRECTOR - F.M.G.S.M.

Gral. Lagos

Grecia

DUPLICADO 78

FCA. MIL. "GRAL. SAN MARTIN" FOLIO 25

DIRECCION GENERAL DE FABRICACIONES MILITARES
FABRICA MILITAR "GENERAL SAN MARTIN"

ABASTECIMIENTO - EXPEDICION

San Martín, 28 de MAYO de 1982.-

Antecedentes: D.O. Sr. Director

Nota de Entrega Provisoria N°. 1216/82

Destino COMANDO DE ARSENALES.-

ARTICULO Nº.	CANTIDAD	Unidad	D E S I G N A C I O N
			POR LA ENTREGA DE:
25/8	120.	c/u.	CASCOS DE ACERO, con interior de plástico tipo NATO para paracaidista.-
			-----ooo-----

ES COPIA FIEL DEL ORIGINAL.
SAN MARTIN, 27 de julio de 198[illegible]

EJERCITO ARGENTINO - FABRICA MILITAR GRAL. SAN MARTIN

RAUL RICARDO MATTIUZZI
CORONEL
DIRECTOR - F.M.G.S.M.

Entregué Conforme
RICARDO [illegible] ABIR
ENCARGADO
PRODUCTOS [illegible]

Recibí Conforme
Aclárese la firma

FSM-01-000-00-023/80

PAG 1-1
RESERVADO

DIRECCION GENERAL DE FABRICACIONES MILITARES
GERENCIA GENERAL DE VENTAS
Av. CABILDO 65 - CAPITAL FEDERAL - T. E. 771-1678 - 2901 - 4724

79

FAB. "GRAL. SAN MARTIN" F. C. MIL. FOLIO 26

PRESUPUESTO N°. 56-5/105/82

Buenos Aires 04 de junio de 1982

A COMANDO DE ARSENALES
AV.PTE.FIGUEROA ALCORTA3335
(1425) BUENOS AIRES

En respuesta a lo solicitado por esa COMANDO en comunico a Ud. que los precios y condiciones que esta Gran Repartición fija para la PROVISION requerida, son los que a continuación se detallan:

R	Cantidad	Unidad	DESIGNACION	PRECIO UNITARIO	IMPORTE
1	120	c/u	Casco de acero tipo NATO mod. M-2 completo.	422.700.-	50.724.000
2	6.000	c/u	Funda porta pistola cal. 9 mm. y 11,25 mm. con parta cargador de suela verde.	360.000.-	2.160.000.000
					2.210.724.000
	SON PESOS:		DOS MIL DOSCIENTOS DIEZ MILLONES SETECIENTOS VEINTICUATRO MIL.		

LAS NOTAS SEÑALADAS CON (*), DEBERAN SOBRAR INDEFECTIBLEMENTE EN LA O/C, CASO CONTRARIO LA MISMA SERA DEVUELTA PARA SU COMPLETAMIENTO.

(*) 1) I.V.A.: Planilla Anexa al Art. 26 de la Ley de Impuesto al valor Agregado en 1977 y sus modificaciones B.O. 34516 (5-10-80).

(*) 2) REAJUSTE DE PRECIOS: A CONVENIR.

3) Las notas a), b), c), d) y e) insertas al dorso no tienen validez para el presente presupuesto.

(*) 4) CONDICION DE DESCUENTO: 2%(Dos por ciento) por pago dentro de los 30 días corridos fecha presentación factura.

TTE. (R) ORLANDO MANUEL BARRI
ENCARGADO DE VENTAS ARMAS Y MUNICIONES

PRESUPUESTO CONFECCIONADO SEGUN LISTA DE PRECIOS:

ES COPIA FIEL DEL ORIGINAL.
SAN MARTIN 14 de julio de 1983.

EJERCITO ARGENTINO - FABRICA MILITAR GRAL. SAN MARTIN

RAUL RICARDO MATTIUZZI
CORONEL
DIRECTOR - F.M.G.S.M.

PAG 1-1
RESERVADO

DIRECCION GENERAL DE FABRICACIONES MILITARES
GERENCIA GENERAL DE VENTAS
AV. CABILDO 65 - CAPITAL FEDERAL - T. E. 771-1678 - 2901 - 4724

FABRICA "GRAL. SAN MARTIN" FOLIO 27

80

PRESUPUESTO N°. 56-S/114/82

Buenos Aires, 16 de junio de 1982

A COMANDO DE ARSENALES
AV. PTE. FIGUEROA ALCORTA 3351
(1425) BUENOS AIRES

LM - 82

En respuesta a lo solicitado por esa Comando en Repartición fija para la comunico a Ud. que los precios y condiciones que esta Gran requerida, son los que a continuación se detallan:

R	Cantidad	Unidad	DESIGNACION	PRECIO UNITARIO	IMPORTE
1	1.200	c/u	Casco de acero tipo NATO M 2 completo.	422.700.-	507.240.000.-

SON PESOS: QUINIENTOS SIETE MILLONES DOSCIENTOS CUARENTA MIL.---------

LAS NOTAS SEÑALADAS CON (*), DEBERAN CONSTAR INDEFECTIBLEMENTE EN LA OCC, CASO CONTRARIO, LA MISMA SERA DEVUELTA PARA SU COMPLETAMIENTO.

NOTAS:

(*) 1) I.V.A.: Planilla anexa al Art. 26 de la Ley de Impuesto al Valor Agregado en 1977 y sus modificaciones. B.O. 34516 (5-10-80)

2) Las notas a), b), c), d) y e), insertas al dorso, no tienen validez para el presente presupuesto.-

(*) 3) CONDICION DE DESCUENTO:

2% (DOS POR CIENTO) por pago dentro de los 30 días corridos fecha factura.-

(*) 4) REAJUSTE DE PRECIOS: A convenir.

TCNL (R) HECTOR JORGE PEREZ
A/C GCIA VENTAS ARMAS Y MUNICIONES

PRESUPUESTO CONFECCIONADO SEGUN LISTA DE PRECIOS:

BONIFICACION: ----------

DESCUENTO: ----------

ES COPIA FIEL DEL ORIGINAL.
SAN MARTIN, 21 de julio de 1983.

EJERCITO ARGENTINO - FABRICA MILITAR GRAL. SAN MARTIN

RAUL RICARDO MATTIUZZI
CORONEL
DIRECTOR - F.M.G.S.M.

PAG 1-1
RESERVADO

C. DOCUMENTOS OFICIALES PRODUCIDOS POR LAS OTRAS FUERZAS ARMADAS O DE SEGURIDAD

DUPLICADO

FOLIO 28

81

DIPECCION GENERAL DE FABRICACIONES MILITARES
FABRICA MILITAR "GENERAL SAN MARTIN"

ABASTECIMIENTO - EXPEDICION

San Martín, 30 de marzo de 1982

Antecedentes: ORDEN DE COMPRA
EN TRAMITE A D.O.S.DIRECTOR

Nota de Entrega Provisoria N°. 1152

Destino GENDARMERIA NACIONAL EDIFICION CENTINELA

ARTICULO Nº.	CANTIDAD	Unidad	DESIGNACION
			POR LA ENTREGA DE:
24/0 y 217/0	300.-	c/u.	CASCO "FM" modelo NATO M-1 según Norma Nº 15-797.-
			NOTA: A los efectos de la entrega se confecciona el presente documento, una vez recibido el Aviso de Venta correspondiente, se hará el Remito definitivo.-
			.....

Entregué Conforme
PRODUCTOS ELABORADOS

Recibí Conforme
Aclárese la firma

FSM-01-000-00-023/80

ES COPIA FIEL DEL ORIGINAL.
SAN MARTIN, 19 de julio de 1983.

RAUL RICARDO MATTIUZZI
CORONEL
DIRECTOR - F.M.G.S.M.

RESERVADO

DIRECCION GENERAL DE FABRICACIONES MILITARES
FABRICA MILITAR "GENERAL SAN MARTIN"

ABASTECIMIENTO - EXPEDICION

DUPLICADO

FCA. MIL. "GRAL. SAN MARTIN" FOLIO 29

San Martín, 08 de ABRIL de 1982.-

Antecedentes: ORDEN DE COMPRA EN TRAMITE

D.O. Sr. DIRECTOR.-

Nota de Entrega Provisoria N°. 1158/82.-

Destino GENDARMERIA NACIONAL - EDIFICIO CENTINELA.-

ARTICULO Nº.	CANTIDAD	Unidad	DESIGNACION
			POR LA ENTREGA DE:
24/0 y 217/0	500.-	c/u.	CASCOS "FM" MODELO NATO M-1 Según Norma Nº 15-797.-
			NOTA: A los efectos de la entrega se confecciona el presente documento, una vez recibido el Aviso de Venta correspondiente, se hará el el REMITO definitivo.-

SUBALFEREZ
JORGE L. OTERO

Entregué Conforme
RICARDO ALFREDO NADIR
ENCARGADO
PRODUCTOS ELABORADOS

Recibí Conforme
DNI. 13.181.471
Aclárese la firma

FSM-01-000-00-023/80

ES COPIA FIEL DEL ORIGINAL
SAN MARTIN, 7 de julio de 0983.

EJERCITO ARGENTINO · FABRICA MILITAR GRAL. SAN MARTIN

RAUL RICARDO MATTIUZZI
CORONEL
DIRECTOR - F.M.G.S.M.

PAG 1-1
RESERVADO

83

FCA. MIL. "GRAL. SAN MARTIN" FOLIO 30

A : GERENTE DE MENTAS DE ARMAS, MUNICIONES Y EQUIPOS MILITARES

DE: JEFE DEPARTAMENTO CONTROL Y SEGUIMIENTO

FECHA: 27 de abril de 1982

ASUNTO: Pedido formulado por 5019076 - Fuerza Aerea Argentina.

Con referencia al pedido del rubro, llevo a conocimiento del señor Gerente que las entregas de los diversos repuestos y accesorios de casco mod. NATO pueden realizarse en las fechas indicadas en planilla adjunta.

Ref. : 10.17/ 280 /82.

CAK
27/4

ES COPIA

c/c FM"GSM"

4 - MAY 1982

Acadrosa, que Productos Elastomeros antes entregue a Hidalgo copia de la orden de entrega Provisoria y fotocopia del exp.

ES COPIA FIEL DEL ORIGINAL.
SAN MARTIN, 27 de julio de 1983.

EJERCITO ARGENTINO · FABRICA MILITAR GRAL. SAN MARTIN

RAUL RICARDO MATTIUZZI
CORONEL
DIRECTOR - F.M.G.S.M.

RESERVADO

ITEM N°	CANTIDAD	ENTREGA	OBSERVACIONES
1	1.000	100 c/u Inmediata 900 c/u a los 10 días hábiles de recibido en Fca. el A/V	
2	4.000	4.000 c/u Inmediata	
3	1.000	70 c/u Inmediata 930 c/u a los 10 días hábiles de recibido en Fca. A/V	
4	6.000	6.000 c/u Inmediata	
5	1.000	1.000 c/u Inmediata	
6	2.000	2.000 c/u Inmediata	Son para cascos NATO M1
7	10.000	10.000 c/u Inmediata	
8	1.000	1.000 c/u Inmediata	
9	1.000	1.000 c/u Inmediata	
10	1.000	1.000 c/u Inmediata	
11	2.000	2.000 c/u Inmediata	

ES COPIA FIEL DEL ORIGINAL.
SAN MARTIN, 11 de julio de 1983

EJERCITO ARGENTINO - FABRICA MILITAR GRAL. SAN MARTIN -

RAUL RICARDO MATTIUZZI
CORONEL
DIRECTOR - F.M.G.S.M.

[illegible] AERONAUTICO

S/ Estudio

Proceder a entregar los elementos requeridos con carácter de provisión, regularizando D.C. en trámite. —

85

FCA. MIL. GRAL. SAN MARTIN FOLIO 32

BUENOS AIRES, JULIO 8 G

SEÑOR GERENTE:

Tengo el agrado de dirigirme a Ud., a los efectos de solicitarle quiera tener a bien autorizar se adelante la entrega de repuestos y accesorios para la reparación de casco de Acero y Fibra modelo NATO (se adjunta listado en Anexo I).

El presente requerimiento se origina en la necesidad urgente de contar con dicho material.

Asimismo, informo que se confecciona la correspondiente Orden de Compra a fin de regularizar dicha compra.

Mayor [illegible] EDUARDO CAVILA
Comandante del Destacamento "A.A."

AL GERENTE DE VENTAS DE ARMAS, MUNICIONES Y EQUIPOS MILITARES
Tte Cnel (R) D. ORLANDO MANUEL BARRIL
Avda Cabildo 65
1126 - CAPITAL FEDERAL

A la Fca Militar G.S.M.
Entregado por la Dirección de Producción (Tal Rodriguez)
28-04-82

ES COPIA FIEL DEL ORIGINAL.
SAN MARTIN, 7 de julio de 1983.

EJERCITO ARGENTINO FABRICA MILITAR GRAL. SAN MARTIN

[illegible] RICARDO MARTIUZZI
CORONEL
DIRECTOR - F.M.G.S.M.

Recibí (R) ORLANDO MANUEL BARRIL
Tte Cnel (R) ORLANDO MANUEL BARRIL
REPRESENTANTE DE VENTAS ARMAS Y MUNICIONES

RESERVADO

DIRECCION GENERAL DE FABRICACIONES MILITARES
FABRICA MILITAR "GENERAL SAN MARTIN"
COMERCIALIZACION
P. ELABORADOS

HUGO

DUPLICADO

86

FCA. MIL. "GRAL. SAN MARTIN" FOLIO 33

San Martín 03 de mayo de 1982

Antecedentes: OC EN TRAMITE

Nota de Entrega Provisoria N°. 1184

Destino FUERZA AEREA ARGENTINA

ARTICULO Nº.	CANTIDAD	Unidad	DESIGNACION
			POR LA ENTREGA DE:
-	3/7	110.-	TAFILETES.-
	4/5	4000.-	NUQUERAS.-
-	1	71.-	COFIAS.-
	185/8	6000.-	PLACA DE FIJACION.-
	191/2	1000.-	CHARNELAS.-
	6/1	2000.-	BARBIJOS COMPLETOS CON HERRAJES (largo y corto).-
	194/7	10000.-	REMACHES TUBULARES 4 x 4 mm.-
	184/0	1000.-	HEBILLA DE BARBIJO.-
	182/3	1000.-	BOLA SEGURO ENGANCHE.-
	7/0	2000.-	BARBIJOS largo sin herrajes.-
	8/8	2000.-	BARBIJOS corto sin herrajes.-
	190/4	1000.-	PUNTERA de barbijo.-.....

NOTA: Una vez recibida la documentación final, se hará el remito definitivo.-

.....

FIGUEROA S.
Cabo - M.I. 12.746.610

Recibí Conforme
Aclárese la firma

Entregué Conforme DIR
ENCARGADO
PRODUCTOS ELABORADOS

FSM. 01-000-00-023

ES COPIA FIEL DEL ORIGINAL.
SAN MARTIN, 1 de julio de 1983.

RAUL RICARDO MATTIUZZI
CORONEL
DIRECTOR - F.M.G.S.M.

PAG 1-1
RESERVADO

DIRECCION GENERAL DE FABRICACIONES MILITARES
FABRICA MILITAR "GENERAL SAN MARTIN"
COMERCIALIZACION
P. ELABORADOS

DUPLICADO

87

FCA. MIL. "GRAL. SAN MARTIN" FOLIO 34

Antecedentes: O.C. EN TRAMITE

San Martín 12 de mayo de 19 82

Nota de Entrega Provisoria N° 1189

Destino : FUERZA AEREA ARGENTINA

ARTICULO Nº.	CANTIDAD	Unidad	DESIGNACION
			POR LA ENTREGA DE:
1	929.-	c/u.	COFIAS.-
3/7	890.-	"	TAFILETES.-
			NOTA: Una vez recibida la documentación final, se hará el remito definitivo.-
			.....

Entregué Conforme
PRODUCTOS ELABORADOS

C. FIGUEROA -
U33 Recibí Conforme
Aclárase la firma
MI. 12.746.60

SM. 01-000-00-029

ES COPIA FIEL DEL ORIGINAL.
SAN MARTIN, 12 de julio de 1983.

EJERCITO ARGENTINO FABRICA MILITAR GRAL. SAN MARTIN

RAUL RICARDO MATTIUZZI
CORONEL
DIRECTOR - F.M.G.S.M.

RESERVADO

...ACION GENERAL DE
...FICACIONES MILITARES
...A GENERAL DE VENTAS
... DE BUENOS AIRES
... 771-1673/2961/4724

N° CLIENTE 64-028/4/07
RAZON SOCIAL: DIRECCION GRAL. DEL MATERIAL AERONAUTICO
DOMICILIO: COMODORO PEDRO ZANNI 250
LOCALIDAD: 1104 BUENOS AIRES

A V I S O
N° JM/82
5-00010
10 05 82
D M A

A: Inscrip. N°
Condición: 7 % 00
IMP. GANANCIA N°

FCA. PRO	FCA. ENT	FECHA UNICA ENTREGA	SOLICITUD DE PEDIDO
56	56		476

ENTREGAR A
NOMBRE:
DOMICILIO:
LOCALIDAD:
IDEM

FECHA DE VENCIMIENTO:
30 06 82
D M A

DGFM: Contrato n° ____ año ____
ORGANISMO: Cont. á O/C N°:
Fecha:

EMBALAJE:
FLETE:
LUGAR DE DESPACHO: s/camión FMGSM - SAN MARTIN (PCIA. BS AS.)

COD. MON	C A M B I O	CLIENTE ESP.
	$	CANT. COPIAS

RENG.	CODIGO:	CANTIDAD:	U.M.	D E S C R I P C I O N	Cond. Precio	PRECIO UNITARIO	Forma Pago	Cód. BONIF.	% BONIF.	I.I.
001	990000209/9	1.000	c/u	Banda de ajuste de cabeza (tafilete)completa c/ herrajes 18.150		44.780				
002	990000212/3	4.000	"	Banda de cuello (nuquera)		27.140				
003	990000217/2	1.000	"	Apoyo int. de cabeza (cofia) completa c/accesorios incluye 18150.		54.470				
004	990000216/4	6.000	"	Placa de fijación p/unir el apoyo int. de cabeza al casco plástico.		1.510				
005	990000200/8	1.000	"	Conj.de anilla y bisagra (charnela)		8.820				
006	990000203/2	2.000	"	Barbijo izq. y derec. de tela completo c/herrajes		33.710				
007	990000215/6	10.000	"	Remache tubular de cobre cabeza plana de 4x4 mm p/fijar 18147 y 18149		1.210				
008	990000205/7	1.000	"	Hebilla del barbijo.		2.940				

Condiciones de venta:
Ver nota 803 del Anexo I
código: 000 n / 000 días

C U O T A S
Canti- | Monto: | Fecha Vto. 1ª Cta.

ANTICIPOS: Anticipo:
Saldo:
ORIGINAL EXTERNO
código:
código: 030 C FAC

Fecha fijación anticipo: | % ant. | Precint. Reemb | % Fdo Reparo | Cond. Especial

Condiciones de pago o financieras:
30 días corridos fecha factura

cód. Lista	DECTO	Cond. esp. financiero
000	326	

Anexos N° Cant. Fjemp.
Cont. 1 1

Saldo: Monto: PAG. 1-2
código: %

HORACIO ALFREDO NOSSRASCO
TENIENTE CORONEL (R)
GERENTE DE ADMINISTRACION DE VENTAS

RESERVADO

AVISO N° LM/82 5-00010

* Continuación: Hoja N° 2

RENG.	CODIGO:	CANTIDAD:	U.M.	D E S C R I P C I O N	Cond. Precio	PRECIO UNITARIO	Form. Reaj.	Cód. BONIF.	% BONIF	I.I
009	990000206/5	1.000	c/u	Bola o seguro enganche del barbijo.		3.290				
010	990000207/3	1.000	"	Puntera o pasador externo del barbijo.		3.110				
011	990000204/0	2.000	"	Barbijo de tela derecha (largo) y lado izquierdo (corto) s/herrajes.		5.360				

ES COPIA FIEL DEL ORIGINAL.
SAN MARTIN, 1 de julio de 1983.

EJERCITO ARGENTINO · FABRICA MILITAR GRAL. SAN MARTIN

RAUL RICARDO MATTIOZZI
CORONEL
DIRECTOR - F.M.G.S.M.

FCAL MIL. GRAL SAN MARTIN — FOLIO 361

ESTADO MAYOR — 89

DIRECCION GENERAL DE FABRICACIONES MILITARES
GERENCIA GENERAL DE VENTAS
AV. CARLOS 65 - CAPITAL FEDERAL - T. E. 771-1678 - 2901 - 4724

90

FABRICA MILITAR GRAL. SAN MARTIN 37

PRESUPUESTO Nº. 56-S/092/82

Buenos Aires 28 de mayo de 1982

A FUERZA AEREA ARGENTINA
DIRECCION GENERAL DEL MATERIAL AERONAUTICO
COMODORO PEDRO ZANNI 280
(1104) BUENOS AIRES

Planilla 282145

En respuesta a lo solicitado por esa Fuerza en comunico a Ud. que los precios y condiciones que esta Gran requerida, son los que a continuación se detallan:

Repartición fija para la provisión

R	Cantidad	Unidad	DESIGNACION	PRECIO UNITARIO	IMPORTE
			REPUESTOS Y ACCESORIOS DE CASCO MOD. NATO.		
1	1.000	c/u	Banda de Ajuste de cabeza (Tafilete, completa con herrajes	53.736.-	53.736.000.-
2	4.000	c/u	Banda de cuello (NUQUERA)	32.568.-	130.272.000.-
3	1.000	c/u	Apoyo interior debeabeza (cofia) completa con accesorios incluye 18180.	65.364.-	65.364.000.-
4	6.000	c/u	Placa de fijación para unir el apoyo interior de cabezaal casco plástico.	1.812.-	10.872.000.-
5	1.000	c/u	Conjunto de anilla y bisagra (CHARNELA).	10.584.-	10.584.000.-
6	2.000	c/u	Barbijo izquierdo y derecho, de tela completoccon herrajes.	40.452.-	80.904.000.-
7	10.000	c/u	Remache tubular de cobre cabeza plana de 4 x 4 mm. para fijar 18147 y 18149.	1.452.-	14.520.000.-
8	1.000	c/u	Hebilla de Barbijo.	3.528.-	3.528.000.-
9	1.000	c/u	Bola o seguro de ênganche del barbijo	3.948.-	3.948.000.-
10	1.000	c/u	Pántera o pasador externo del barbijo.-	3.732.-	3.732.000.-
					377.460.000.-

SON PESOS: TRESCIENTOS SETENTA Y SIETE MIL CUATROCIENTOS SESENTA.

LAS NOTAS SEÑALADAS CON (*), DEBERAN CONSTAR INDEFECTIBLEMENTE EN LA O/C, CASO CONTRARIO LAS MISMAS SERAN DEVUELTA PARA SU COMPLETAMIENTO.

NOTAS: (*) 1) IVA: Se ha tenido cen cuenta la Ley 20631 y su modificatoria la Ley 22294 y los Decretos Nacionales 1471 y 1670/78

(*) 2) Para la actualización de precios rige la Ley Nº 21391 (ART. 2 INC."A") y por mora en el pago de las facturas básicas y/o reajustes de precios es de aplicación el Decreto Nº 326/77.-

PRESUPUESTO CONFECCIONADO SEGUN LISTA DE PRECIOS:

Continua pág.Nº 2

BONIFICACION: -------

DESCUENTO: -------

FORMA DE PAGO: 30 días corridos fecha factura.

PLAZO DE ENTREGA (1) Inmediata.

LUGAR DE ENTREGA: S/C FABRICA MILITAR "GENERAL SAN MARTIN"

RESERVADO

DIRECCION GENERAL DE FABRICACIONES MILITARES
GERENCIA GENERAL DE VENTAS
Av. CABILDO 65 - CAPITAL FEDERAL - T. E. 771-1678 - 2901 - 4724

HOJA Nº 91

FCA. M. "GRAL. SAN MARTIN" FOLIO 38

Continuación PRESUPUESTO Nº. 57-5/092/82

R	Cantidad	Unidad	DESIGNACION	PRECIO UNITARIO	IMPORTE
			Continuación de la pág. Nº 1		
			(*) 3) El certificado de recepción deberá ser aprobado dentro de los 7 ~~hábiles~~hábiles de recibido el material, caso contrario se procederá a la facturación correspondiente, considerándose aprobado dicho material.		
			(*) 4) Las facturas que emita la DGFM para el pago del precio básico y/o sus reajustes que no sean rechazadas dentro de los 30 días corridos a contar desde 30 días ~~negerrie~~ considerarán firmes y aceptadas por el comprador a todos los efectos a que hubiere lugar.-		
			(*) 5) En la O/C dbberá figurar el número del presente presupuesto.		
			(*) 6) Las facturas por reajustes, de precios el pago deberá efectuarse dentro de los 30 días fecha factura.-		

TCNL (R) ORLANDO MANUEL BARRIO
GERENTE DE VENTAS ARMAS Y MUNICIONES

ES COPIA FIEL DEL ORIGINAL.
SAN MARTIN 27 de julio de 1983.

EJERCITO ARGENTINO - FABRICA MILITAR GRAL. SAN MARTIN

RAUL RICARDO MATTIUZZI
CORONEL
DIRECTOR - F.M.G.S.M.

DIRECCION GENERAL DE FABRICACIONES MILITARES
GERENCIA GENERAL DE VENTAS
Av. CABILDO 65 - CAPITAL FEDERAL - T. E. 771-1678 - 2901 - 4724

92

FOLIO 39 — FABRICA MIL. "GRAL. SAN MARTIN"

PRESUPUESTO N°. 56-8/093/82

Buenos Aires, 31 de mayo de 1982

A ARMADA ARGENTINA DIRECCION DE ABASTECIMIENTO NAVAL
COMODORO PY Y CORBETA URUGUAY -EDIFICIO LIBERTAD
(1104) BUENOS AIRES

En respuesta a lo solicitado por esa FUERZA en PEDIDO DEL CAPITAN DE FRAGATA MANUEL FLORES comunico a Ud. que los precios y condiciones que esta Gran Repartición fija para la (PROVISION) requerida, son los que a continuación se detallan:

R	Cantidad	Unidad	DESIGNACION	PRECIO UNITARIO	IMPORTE
1	1500	c/u	Cascos de Acero modelo NATO M1 con su correspondiente casco de plástico interior, arneses y accesorios.	448.062.-	672.093.000.-

SON PESOS: TRESCIENTOS OCHENTA Y OCHO MIL QUINIENTOS.

LAS NOTAS SEÑALADAS (*), DEBERAN CONSTAR INDEFECTIBLEMENTE EN LA O/C, CASO CONTRARIO SERA DEVUELTA PARA SU COMPLETAMIENTO.

NOTAS:
(*) 1) IVA: Se ha tenido en cuenta la Ley 20631 y su modificatoria la Ley 22294 y los Decretos Nacionales 1471/77 y 1670/78.
(*) 2) Para la actualización de precios rige la Ley 21391 (Art.2 Inc. "A") y por mora en el pago de las facturas básicas y/o reajustes de precios será de aplicación el Decreto Nº 326/77.
(*) 3) El certificado de recepción deberá ser aprobado dentro de los 7 días hábiles de recibido el material, caso contrario se procederá a la facturación correspondiente, considerándose aprobado dicho material.-
(*) 4) Las facturas que emita la DGFM para el pago del precio básico y/o sus reajustes que no sean rechazados dentro de los 30 días corridos a contar desde su entrega, se considerarán firmes y aceptadas por el comprador a todos los efectos a que hubiere lugar.
5) En la orden de compra deberá figurar el número del presente presupuesto.
6) Las facturas por reajustes de precios el pago deberá efectuarse dentro de los 30 días corridos fecha factura.

PRESUPUESTO CONFECCIONADO SEGUN LISTA DE PRECIOS:

BONIFICACION: ---------

DESCUENTO: ---------

TCNL (R) ORLANDO MANUEL BARRIL
GERENTE DE VENTAS ARMAS Y MUNICIONES

-) FORMA DE PAGO: 30 días corridos fecha factura.

ES COPIA FIEL DEL ORIGINAL.
SAN MARTIN, 6 de julio de 1983.

) PLAZO DE ENTREGA (1): Inmediata.

EJERCITO ARGENTINO - FABRICA MILITAR GRAL. SAN MARTIN

RAUL RICARDO MATTIUZZI
CORONEL
DIRECTOR - F.M.G.S.M.

) LUGAR DE ENTREGA: S/C FABRICA MILITAR "GENERAL SAN MARTIN".

RESERVADO

E.- PUBLICACIONES EXTRANJERAS OFICIALES O NO OFICIALES

PUBLICADO EN LA REVISTA INTERNACIONAL DE DEFENSA

Nro 2/83.

ESC. MILITAR GRAL. SAN MARTIN FOLIO 40

El conflicto del Atlántico Sur

un punto de vista argentino

por el Dr. Juan Carlos Murguizur, Buenos Aires

Con el deseo de ofrecer a nuestros lectores una información objetiva, publicamos aquí unas impresiones de procedencia argentina sobre el conflicto de las Malvinas, después de haber dado cabida en nuestras páginas a diversos comentarios de origen británico acerca de esa campaña. Huelga precisar que el presente artículo refleja la opinión personal del autor sobre los hechos conside-

r. La Redacción

Difícilmente puede analizarse el reciente choque anglo-argentino sin comprenderse su marco geopolítico y las singulares circunstancias que determinaron la integración de las fuerzas en pugna. Creemos que una somera referencia a ambos tópicos se impone como preámbulo a la consideración de los hechos militares que tuvieron lugar entre abril y junio del pasado año. No corresponde hablar aquí de los títulos jurídicos invocados por las partes, pero sí mencionar que los argentinos tienen muy esclarecida la problemática malvinense; ésta ha creado un trauma nacional que se remonta a la infancia de cada habitante sin distinción de nivel económico o ideología política, aunando en un solo sentimiento conciencia de despojo y afrenta no redimida. Esta mención es importante para comprender por qué la conducción no pudo, políticamente hablando, dar marcha atrás

lo la prudencia así lo aconseja-

El encuadre geográfico de la zona conflictiva es, precisamente, la razón de ser de su sensibilidad explosiva. Basta observar un globo terráqueo (invirtiéndolo si se desea mayor claridad de enfoque) para apreciar que las Islas Malvinas están colgadas de la plataforma continental y vecinas a la Patagonia. Esta extensa, rica y despoblada región constituye la única tierra firme en toda la redondez de la Tierra a esa latitud y resulta el trampolín indispensable para quienquiera intente desarrollar una política antártica y con más razón para quien, contando con medios y ambiciones, aspire a controlar el hemisferio austral. Si a ello añadimos la existencia de una cuenca sedimentaria submarina que, según muchos expertos y algunos informes (revelaciones de la sonda *Voyager II*), tal vez sea la mayor reserva petrolífera del planeta y recordamos que sobre el territorio patagónico pasa la corriente del chorro («Jet Stream») austral y que es el único lugar donde podría encararse su futura explotación comercial, especialmente con aeronaves más livianas que el aire, y si además sumamos los permanentes esfuerzos chilenos por salir al Atlántico, generadores de un clima prebélico, no tendremos dificultad en situar a las islas (antes del 2 de abril de 1982) en lo que se conoce, en estrategia, como un contexto plácido y azaroso. En efecto, el área permanecía tranquila y, salvo crónicas y estériles negociaciones, no existían factores de perturbación, pero bastaba la aparición de uno de éstos para desencadenar sucesos de consecuencias tan imprevisibles como aleatorias.

Aviones A-4Q Skyhawk *de la Marina argentina volando en formación en línea de frente. Los aparatos de este tipo participaron en casi todas las acciones aeronavales, lo que explica la pérdida en combate de una treintena de ellos.*

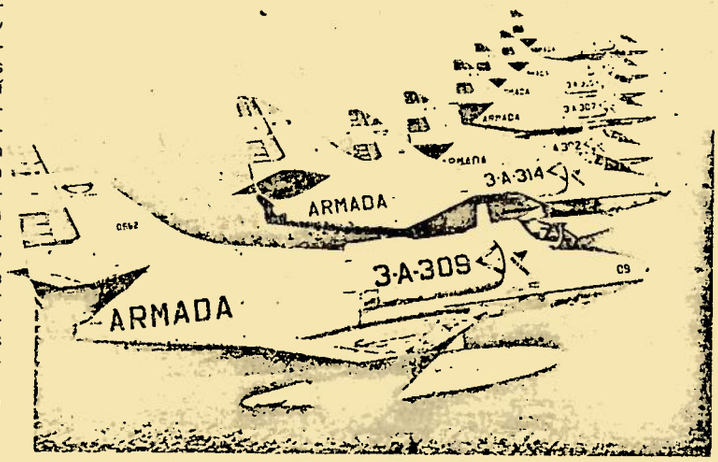

Otro factor insoslayable, en la consideración de ese conflicto, es la estructura de los mecanismos de poder en la Argentina. Para el observador europeo o norteamericano, la Junta Militar y el Presidente de la República, emanación de ésta, tenían poder de decisión prácticamente omnímodo, habida cuenta de la falta de cortapisas parlamentarias o constitucionales y en razón de su carácter de facto. Nada más alejado de la realidad. Diversos factores de poder, predominantemente financieros, condicionaban las políticas de la Junta y vedaban a ésta su ingerencia en campos tan vitales como la economía y las relaciones exteriores. Ese juego de presiones y equilibrios subterráneos se hizo patético durante el conflicto del Atlántico, ya que los intereses comerciales británicos siguieron controlando las decisiones del gabinete económico — incluso se suscribieron contratos con empresas petroleras británicas —, las agencias informativas y periódicos, publicados en inglés, continuaron normalmente sus actividades y el Ministerio de Relaciones Exteriores, con algunas excepciones, siguió su antigua tradición de la cual más vale no opinar... Por lo tanto, el enfrentamiento bélico que nos ocupa debe ser analizado teniendo en cuenta una serie de perturbadoras anomalías que lo convierten en una confrontación «sui géneris» en la historia de la guerra.

Tanto el Presidente Galtieri como los demás miembros de la Junta Militar entendieron que la ocupación de las islas no degeneraría en «casus belli». Ese entendimiento no se debió a sus aptitudes analíticas, sino a la sugerencia recibida en Estados Unidos y a la vía libre conseguida en los más altos niveles decisorios de dicho país. Tal es así que cuando, en diciembre de 1981, quien esto escribe tomó conocimiento del proyecto de ocupación y formuló la pregunta de rigor: «¿Y si vienen los ingleses y nos sacan a patadas?», se le dieron toda clase de seguridades. Estaba todo conversado, no había problemas, la reacción iba a ser verbal, incluso Londres lo había indicado, teníamos luz verde, etc. Por otra parte, cabía deducir que si un proyecto semejante obraba en conocimiento del suscripto, carente de funciones oficiales u oficiosas, era obvio fuera sabido por muchos gobiernos.

La evidente reluctancia del gobierno de Londres a la resolución negociada del litigio, dando cumplimiento al mandato de las Naciones Unidas, determinó que la Argentina pusiera término a las conversaciones declarando que buscaría su objetivo por otras vías. Un incidente trivial en las Georgias hizo que la Cancillería urgiera a la Junta Militar a la ocupación inmediata, llevada por un innecesario prurito de conservar buena imagen. Es así como se puso en marcha, con meses de antelación al cronograma previsto, el operativo «Rosario», viejo plan cuyo objetivo era la ocupación, con fuerzas mínimas, de los archipiélagos de las Malvinas y de las Georgias.

La inquietante y harto probable eventualidad de un ataque chileno obligó a desplegar poderosas fuerzas blindadas en la Patagonia, reforzando el V Cuerpo de Ejército con elementos de artillería e infantería entresacados de otras unidades de batalla. Como las zonas de acantonamiento se encontraban en el litoral, daba la sensación de ser un despliegue hacia el Atlántico y no hacia los Andes. Así fue interpretada vulgarmente la concentración, la cual no pasó desapercibida para nadie.

Inútil sería intentar explicarse la composición de nuestra fuerza expedicionaria sin un breve juicio sobre la estructura y funcionamiento de las Fuerzas Armadas Argentinas, cuya participación en una guerra internacional se remontaba a ciento doce años atrás. Sólo seis naciones tuvieron una paz tan prolongada: Andorra, Suecia y Suiza en Europa; Colombia, Venezuela y Uruguay en América. Este largo lapso de pacifismo anquilosó lógicamente nuestra aptitud militar, ya que el adiestramiento nunca puede suplir la experiencia bélica. Pero, además, las FF.AA. se encerraron en compartimentos esclusados, siendo cada Arma celosa de sus prerrogativas y jurisdicciones; fenómenos agravados al verse forzadas a participar en los vaivenes de la política nacional. Se creó, no obstante, el Estado Mayor de Coordinación que, teóricamente, debía elaborar los planes para la acción concertada, pero en la práctica gravitaba poco. En círculos castrenses se le conocía como «el panteón» porque allí se sepultaba, elegantemente, a quienes eran despojados del mando de tropas y como paso previo a la situación de retiro. De tal suerte, los planes preparados para operaciones combinadas requerían la conformidad de las tres armas y, en caso de llevarse a la práctica, la solicitud a sus respectivos comandos de los elementos

PAG 1-3
RESERVADO

necesarios, debiéndose vencer celos y burocracia.

A los efectos de la ocupación bastaba y sobraba con el empleo de efectivos de la Infantería de Marina, lo cual era, militarmente, más económico debido a su estructura de combate y por ser la fuerza más idónea para operar en un ámbito insular. Empero, por razones de prestigio, el Ejército no podía estar ausente en una empresa nacional como la reconquista de los archipiélagos, y se resolvió su participación en forma numéricamente predominante. Por análogo motivo se designó a un general para dirigir las operaciones. Todo esto hubiera sido aceptable dentro de la teoría de la ocupación pacífica, inclusive transitoria para el grueso de la fuerza, y en ese orden de cosas no se previó fortalecerse para una defensa formal, omitiéndose el transporte de los materiales imprescindibles para la prolongación de la pista de aterrizaje y la construcción de alojamientos para las tropas.

Inicio de la operación argentina

Fijada la hora H del día D, se hizo a la mar nuestra expedición, la cual no era para asustar a nadie. Estructurada en torno a los dos destructores Tipo 42, comprendía una división de destructores clase *Fletcher* de la Segunda Guerra mundial, un LST, dos pequeños cargueros y algunas unidades para la guerra de minas. Transportaba un destacamento de Comandos de la Armada y el 5º Batallón de Infantería de Marina, compuesto de ochocientos hombres. Los Comandos capturaron a la pequeña guarnición británica, que fue repatriada por vía aérea, y aseguraron la pista de aterrizaje, donde comenzaron a descender efectivos del Ejército. Se cumplieron estrictamente las órdenes de no provocar daños ni bajas, siendo argentinas las únicas pérdidas producidas. Las Georgias fueron ocupadas por sesenta hombres de la Armada, conducidos por dos corbetas lanzamisiles, a las que se sumó el submarino *Santa Fe*.

Es ocioso señalar que el embarco, la partida y la aproximación quedaron sujetos a la observación por satélite, sin contar con los testimonios oculares de diversos espías, por lo cual se robusteció la creencia en un tácito consentimiento. Incluso los soviéticos resultaron engañados: «Negocio de tres, no nos metemos», dijo un diplomático de esa nacionalidad. Inopinadamente, en pleno desembarco y con la demora suficiente para hacer la demanda inaceptable, se produjo la llamada telefónica de Reagan exigiendo la retirada de las tropas.

La abstención soviética y china en el Consejo de Seguridad, contrariando los pronósticos de nuestra Cancillería, coincidió con la decisión del gobierno británico de recuperar las islas por la fuerza. Con tal propósito, éste fijó una zona de exclusión para el tránsito marítimo y movilizó una fuerza de intervención que emprendió el largo periplo hacia el Atlántico Sur. Aprovechando la duración del mismo, se intentó la fracasada mediación del entonces secretario de Estado norteamericano Alexander Haig, y luego la del presidente del Perú. Esta estuvo a punto de tener éxito, ya que nuestro gobierno iba a acceder a una retirada condicionada de las fuerzas, pero el hundimiento del crucero *General Belgrano* por un submarino británico, fuera de la zona de exclusión, la frustró.

Localización de las principales acciones durante el enfrentamiento de las Malvinas

1 — El submarino argentino *San Luis*, del Tipo 209, lanza un torpedo contra una nave enemiga desde 12.000 m. de distancia. Es perseguido infructuosamente por tres fragatas y dos helicópteros durante veinte horas (1º-5-82).
2, 3 y 4 — Tentativas de desembarco británicas rechazadas y retirada general de la flota por orden cursada desde el *Fearless*, en el que, al parecer, había izado su insignia el almirante Woodward (2-5-82).
5 — La flota de alta mar argentina se repliega hacia su litoral (4-5-82).
6 — El destructor *Sheffield* es hundido por dos *Super Etendard* y el portaaeronaves *Hermes* averiado por otros aviones (4-5-82).
7 — Un submarino británico, detectado por un *Tracker* del portaaviones *25 de Mayo*, es atacado sin éxito con torpedos por un helicóptero *Sea King* (5-5-82).
8 — El pesquero argentino *Narval* es hundido por aviones y helicópteros (9-5-82).
9 — El transporte *Isla de los Estados* es hundido de noche por un barco de guerra (10-5-82).
10 — El submarino *San Luis* lanza torpedos contra dos unidades de gran porte desde 5.000 m. de distancia; se registra un impacto sin explosión. Las naves enemigas se retiran a alta velocidad (10-5-82).
11 — Fuerzas de comandos atacan la Estación Aeronaval Calderón y destruyen cinco *Pucará* (de la Aviación), tres T-34 (de la Armada) y un *Skyvan* (de la Prefectura Naval) (15-5-82).
12 — Aviones *Sea Harrier* causan graves daños al transporte *Bahía Buen Suceso* (16-5-82).
13 — Desembarco británico en la bahía Ruiz Puente (21-5-82).
14, 15 y 16 — Lugares donde se presumía el desembarco.
17 — Un Aeromacchi de la Armada ataca y avería un destructor Tipo 42; aviones A-4Q *Skyhawk* (también navales) hunden la fragata *Ardent* (21-5-82).
18 — Aviones A-4Q navales hunden la fragata *Antelope* (23-5-82).
19 — Son copadas y deben rendirse las fuerzas argentinas que defendían Port Darwin (24-5-82).
20 — Dos *Super Etendard* hunden el *Atlantic Conveyor* (25-5-82).
21 — Aviones A-4Q navales hunden el destructor *Coventry* (25-5-82).
22 — Un misil *Exocet* lanzado por un *Super Etendard* alcanza al *Invincible* (30-5-82).

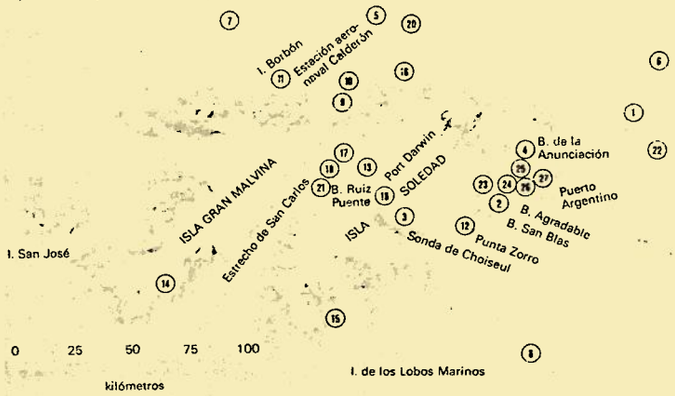

23 — Es rechazada en Bahía Elefante una tentativa de desembarco mediante helicópteros (2-6-82).
24 — Fuerzas británicas son atacadas por aviones al desembarcar en Bahía Agradable, resultando hundidos los LST *Sir Galahad* y *Sir Tristram* y averiada una fragata (10-6-82).
25 — Monte Harriet fue una posición que resistió hasta el final.
26 — Monte Dos Hermanas fue asaltado por fuerzas heliportadas.
27 — Hundimiento de la resistencia (13-6-82).

El enfrentamiento

Se llega así al episodio bélico, que podríamos definir como la confrontación armada de dos fuerzas destacadas a un lejano teatro por dos naciones que no se encontraban en guerra, siendo ambas fuerzas inapropiadas para las misiones encomendadas. La británica al comienzo, la argentina todo el tiempo.

En efecto, a la Marina británica se la destinó para ocuparse de la lucha ASM en el marco de la OTAN y ha sido estructurada con ese fin. No contando con portaaviones de ataque, sin potencia artillera de significación y careciendo de misiles mar-tierra, su pretensión de recuperar las islas parecía aventurada. Por nuestra parte, la inferioridad naval no se compensaba con el poder aéreo, debido a la insuficiencia de infraestructura aeronáutica para basar en las islas los aviones de combate y al verse obligados éstos a operar en el límite de su radio de acción. Además, los forzados defensores carecían de los alojamientos indispensables para una larga permanencia en un clima riguroso y de la posibilidad de construirlos. Por otra parte, las características del suelo (agua a pocos centímetros de la superficie de «turba», inadecuada para el tránsito) hacían impracticables atrincheramientos que merecieran tal nombre, perjudicando también el terreno a las pocas baterías de campaña llevadas a las islas. Y, como si todo esto fuera poco, no se contaba con material blindado, salvo media docena de VTP de cadenas y más tarde cuatro *Panhard* de ruedas, con cañón de 90 mm., que se encontraban en la frontera con Bolivia y debieron viajar varios miles de kilómetros antes de ser aerotransportados a las Malvinas.

También el personal era deficitario en cuanto a capacidad de combate, excepción hecha del 5º Batallón de Infantería de Marina y de los elementos de artillería y antiaéreos del mismo cuerpo, que, si bien integrados por conscriptos, [illegible] más permanencia en filas y mejor entrenamiento. Efectivos de la Prefectura Naval Argentina, que cumple funciones de policía marítima, fueron utilizados en el archipiélago y su profesionalismo suplió carencias de instrucción en cuanto a lo puramente bélico se refiere. El resto, que constituía el grueso de la guarnición, lo integraban conscriptos del Ejército, la mayoría de 18 años de edad y con tres meses de instrucción. Pero lo más grave consistió en amalgamar elementos de distintas unidades y procedencias geográficas, para dar participación en la empresa al mayor número posible de sectores sociales y regionales; es decir, en aras de un fin no militar. Se enviaron elementos de los Regimientos de Infantería 1, 5 y 7, llevando a los hombres en avión y sin sus equipos pesados, con los cuales nunca se juntaron en la mayor parte de los casos. Obsérvese que el Regimiento de Infantería 5, perteneciente al II Cuerpo de [illegible]to, tiene asiento en la Provinc[illegible] de Corrientes, de clima subtropical, siendo la mayoría de sus soldados oriunda de provincias norteñas. Su enfrentamiento con el preinvierno austral fue, sanitaria y anímicamente, desastroso.

Las Malvinas tienen costas muy recortadas, que alargan extraordinariamente su longitud y cuya cobertura en fuerza, con los escasos efectivos disponibles, resultaba impracticable. La única opción era una concentración central, apta para acudir contra una eventual cabeza de playa antes de que ésta se consolidase, pero la ausencia de fuerzas blindadas y la naturaleza del parque móvil — el cual, salvo unos pocos vehículos para todo terreno de construcción nacional, estaba compuesto por camiones normales inaptos para el suelo isleño — no permitían aprovechar debidamente esa posibilidad. No obstante, lo lógico, y a pesar de los inconvenientes de alojamiento, hubiera sido fraccionar las fuerzas para poder, por lo menos,

94
41

dificultar los desembarcos. No se hizo así, y el litoral malvinense quedó desguarnecido en la mayor parte de su perímetro.

Desde un punto de vista estrictamente militar, la contienda quedó definida a los pocos días de iniciada, cuando los submarinos enemigos llegaron al teatro de operaciones y nos privaron del uso del mar. Pudo advertirse que la detección sonárica era de menor alcance que el de los torpedos y que todo el entrenamiento en lucha ASM, adquirido en largos años de ejercicios «Unitas», resultaba ineficaz. La observación por satélite y la propulsión nuclear otorgaron al bloqueo submarino una plenitud de efectividad de casi el cien por ciento. Sólo muy pocos, y por supuesto desoídos, comprendieron que nuestra guarnición quedaba virtualmente prisionera y nuestras posibilidades reducidas a desgastar el esfuerzo naval británico haciéndolo tan oneroso que permitiera la solución negociada. La falta de concepción estratégica, y en última instancia la falta de estrategas, obstaculizó nuestro quehacer bélico, concediendo la iniciativa al enemigo y quedando a la espera de sus acciones, para buscarle respuestas improvisadas y extemporáneas. La confrontación se había convertido en típicamente naval, a pesar de lo cual nuestra conducción designó a un general como Jefe del Teatro de Operaciones, aunque más tarde se le sustituyó por un almirante.

Las hostilidades comenzaron con el previsto ataque a las indefendibles Georgias. El submarino *Santa Fe*, vieja unidad de la clase *Guppy*, había sido destacado allí en misión de aprovisionamiento, herejía doctrinaria en la cual han incurrido, en múltiples ocasiones, casi todas las marinas. El submarino es un arma exclusivamente ofensiva y no debe distraérsele en otras funciones. Posado en el fondo, sus torpedos podían haber ocasionado un serio disgusto a los británicos, pero se dejó sorprender en superficie por helicópteros que lo inutilizaron. La atribución del hecho a una avería nos parece dudosa. El enemigo dispuso así de un fondeadero, no cercano pero sí más próximo a las Malvinas.

Y mientras Gran Bretaña, desplegando un esfuerzo organizativo y logístico notable, montaba su expedición hacia nuestro remoto sur, por nuestra parte perdimos lamentablemente casi todo el mes de abril. Merece párrafo aparte nuestro puente aéreo a las islas. La actuación de la media docena de C-130 que lo realizara y del personal de vuelo y de tierra que los operó, tuvo caracteres de epopeya. Durante toda la duración del conflicto, enfrentándose con las peores condiciones meteorológicas y, al final, arribando y partiendo bajo el fuego enemigo, su actividad excedió toda ponderación y fue múltiple, ya que en algunas ocasiones actuaron en tareas de observación alejada y de ataque a la navegación; esto último con medios de fortuna. Sólo se perdió un aparato. La situación general presentaba asombrosa similitud con la campaña de Guadalcanal, pero no se aprovecharon las lecciones de ésta.

El 1º de mayo, tras los ataques de un solitario *Vulcan* y de dos *Harrier* cuyo no alcanzado objetivo era inutilizar la pista del aeródromo, los británicos efectuaron tres intentos de desembarco. Dos de ellos en los flancos de Puerto Argentino, el otro destinado a conquistar Port Darwin. Todos fueron repelidos, los dos primeros en las playas y el tercero, que era el más peligroso, al ser batida una fuerza heliportada, cuyas aeronaves descendieron frente a dos emplazamientos de cañones cuatritubos Hispano-Suiza de 20 mm. La pérdida de los helicópteros *Sea King*, amén del personal que transportaban, unida a la fuerte acción aérea argentina y a la múltiple actividad del submarino *San Luis*, decidieron al enemigo a una retirada general. En ese entonces habían sido dañados ya varios barcos de guerra, incluyendo al portaaeronaves *Hermes*; un torpedo del *San Luis* alcanzó a una fragata pero el arma no estalló, y la acción ASM destinada a dar caza al submarino fracasó tras veinte horas de esfuerzos. Esa jornada resultó consagratoria para los biturbohélice *Pucará*, los cuales, operando desde Puerto Argentino, realizaron arriesgadas maniobras a ras del agua y alcanzaron con bombas, cohetes y fuego de cañón a varias unidades navales (incluso se ensayó un torpedo), aunque lo más importante fue la perturbación que introdujeron en la defensa antiaérea, permitiendo a otros aparatos más potentes alcanzar sus blancos.

Después de varios combates aeronavales y prolongado hostigamiento nocturno por barcos y aviones, además de un ataque de comandos a un pequeño aeródromo en la isla Borbón—donde fueron inutilizados diez aviones, entre ellos cinco *Pucará* — el enemigo logró desembarcar en fuerza. Se pensaba que lo intentaría en la Isla Grande (la mayor del archipiélago) para basar en ella su aviación, pero lo hizo en Soledad, penetrando por el estrecho de San Carlos y urgido por motivaciones no estrictamente militares. Se nos ocurre pensar que el fundamento de su decisión fue utilizar el perfil de la Isla Grande como cobertura antirradar contra nuestro aviones precedentes del continente; de otra forma, el lugar no parecía ser el más indicado. Como la sonda de Choiseul, un fiordo largo y angosto, penetra desde el este en Soledad hasta casi cortarla en dos, y donde finaliza se encuentra Port Darwin (seis casas y un muelle de madera) sobre el estrecho de San Carlos, la posesión de este lugar permitía a los británicos aislar la mitad austral de la isla y en la práctica disponer de ella.

Por lo tanto, el primer objetivo terrestre fue Port Darwin y su cercana pista aérea de césped, ubicada en un paraje denominado Goose Green. Algunos hombres de la Fuerza Aérea operaban la pista y sus precarias instalaciones, disponiendo de dos emplazamientos antiaéreos con piezas de 20 mm.; en Port Darwin se habían concentrado efectivos de infantería del orden del millar de hombres que, en ese entonces, significaban casi la cuarta parte del total existente en Soledad. Nuestras tropas se enfrentaron con la vanguardia enemiga, que emprendió precipitadamente la retirada y nos llevó a un entusiasta contraataque con todo lo disponible. Un rápido descenso heliportado permitió a los británicos situar fuerzas a nuestras espaldas y tomar o desbaratar nuestros medios logísticos. Como es habitual en toda tropa bisoña con abundancia de armas automáticas, se hizo derroche de munición en posición estática y sin intentar abrirse paso hacia la retaguardia. Cercado y sin municiones, nuestro contingente en Port Darwin no tuvo más camino que una pronta rendición. El mando argentino, ilusionado por el campo de tiro que brindaban las faldas suroccidentales de las serranías que encierran a Puerto Argentino, y advirtiendo que con su escasa disponibilidad de helicópteros era inútil intentar competir en una guerra de movimientos, replegó todas sus fuerzas en torno al Puerto mencionado.

La corbeta Guerrico *participó en la operación de ocupación de las Islas Georgias, dando escolta al transporte* Bahía Paraíso.

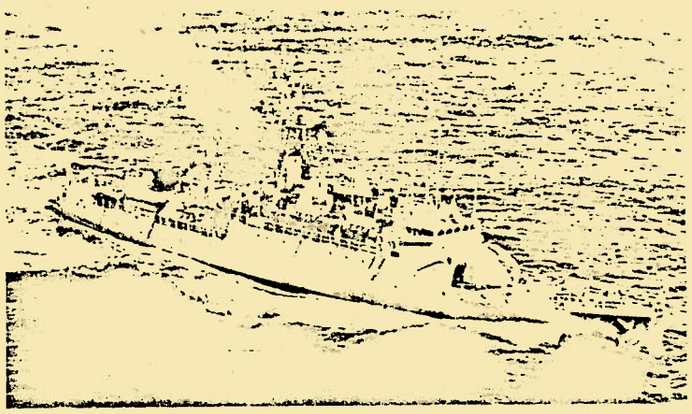

El enemigo, dividido en varias unidades muy móviles dotadas de todas las armas, y haciendo intenso uso de gran cantidad de helicópteros para transportar el material pesado, transitó con lentitud y dificultades por las desiertas turberas y se desplegó en semicírculo para el asalto final. Por esos días había improvisado ya pistas para el despegue de los *Harrier*, cuya actividad se multiplicaba, apreciándose la participación de muchos aparatos que habían sido vendidos en 1980 a la Infantería de Marina de los EE.UU., en algunos de los cuales se notaba la defectuosa cobertura de las anteriores divisas. Al mismo tiempo, nuestra agotada aviación se enfrentaba con los cazas encargados de la intercepción y un cada vez más frondoso bosque de misiles antiaéreos elevándose a su encuentro. Los últimos días del conflicto quedó imposibilitada para influir en la decisión y suspendió sus ataques. El estrecho de San Carlos era entonces un hervidero de barcos enemigos. Los británicos intentaron flanquear nuestro dispositivo mediante un desembarco en la bahía de San Blas (al suroeste de Puerto Argentino), pero un oportuno ataque aéreo lo frustró causando el enemigo fuertes bajas y la destrucción de dos naves de desembarco, además de graves averías en una fragata. Al parecer, motivaciones políticas urgieron al mando enemigo para el asalto final, en el cual participaron nueve unidades del orden del batallón, las cuales se movían en forma autónoma y con gran profusión de helitransporte. Aprovechando las ventajas de su mejor equipo y tecnología para la acción nocturna, lograron ocupar alturas dominantes. Otras fueron saltadas por los helicópteros, que depositaron tras ellas tropas y material. Los radares de localización de blancos, conectados a minicomputadoras, dieron precisión mortal al fuego de contrabatería, dejándonos en breve lapso sin cañones. Nuestro frente se hundió en amplios sectores y aunque el 5º Batallón de Infantería de Marina combatió muy bien, causando grave quebranto a los Guardias Escoceses por su flanco derecho, a tropas ghurkas por su flanco izquierdo y a los Guardias Galeses por su frente, recibió la orden de rendición cuando se lanzaba al contraataque. La decisión de capitular había sido tomada acertadamente a nuestro entender, por cuanto la prolongación de la lucha no ofrecía otra motivación que el heroísmo por el heroísmo mismo.

Las pérdidas

El saldo de la lucha, traducido en cifras, resultó aceptable para nosotros. De los 712 muertos, más de trescientos los perdimos en el torpedeamiento del *Belgrano*; si se tienen en cuenta las condiciones de inferioridad tecnológica en que combatimos, las bajas fatales fueron notablemente escasas. El número de enfermos y heridos no alcanzó el millar, siendo mayoría las bajas por enfermedad. El 5º Batallón de Infantería de Marina, que estuvo en lo más reñido de la acción, sólo sufrió 14 bajas. Las bajas británicas, indudablemente menospreciadas por el gobierno de Londres, deben ser, por lo menos, similares a las nuestras. Personalmente, abrigamos la convicción de que fueron considerablemente superiores.

En barcos, perdimos el crucero *Belgrano*, el submarino *Santa Fe*, los transportes *Bahía Buen Suceso* e *Isla de los Estados* y el pesquero *Narval*; el remolcador *Alférez Sobral* resultó averiado. El enemigo sufrió la pérdida de dos destructores Tipo 42, dos fragatas Tipo 21, el transporte *Atlantic Conveyor* y dos buques de desembarco. Treinta y ocho barcos de todo tipo, por lo menos, incluyendo ambos portaaeronaves,

PAG -2-3
RESERVADO

sufrieron averías de diverso grado. Es obvio el ocultamiento inglés de la magnitud de los daños y es muy posible que alguna otra nave haya resultado hundida y se anuncie más adelante su desguace.

En cuanto a aviones, nuestra Fuerza Aérea es reticente sobre el número de aparatos perdidos, pero, sin violar normas de seguridad, podemos calcularlos en una treintena de A-4 *Skyhawk*, una quincena de *Dagger*, 23 *Pucará* y un C-130. La Armada perdió tres *Skyhawk* y tres Aeromacchi 339, y la Prefectura Naval un *Skyvan*. Las bajas de personal de vuelo de la Fuerza Aérea totalizaron 55 muertos, mientras que la Armada perdió sólo tres pilotos. Cabe señalar como dato curioso que uno de ellos debió eyectarse al disponerse a aterrizar, cuando advirtió que una bomba no se había desprendido y obstaculizaba el tren de aterrizaje. Debido posiblemente a la escasa altura de eyección, el infortunado piloto sufrió traumatismos mortales, en tanto que el avión aterrizó y efectuó solo la carrera por la pista, deteniéndose indemne al final de ésta.

Examen de la actuación de las fuerzas y comentarios críticos

Por existir curiosidad general sobre el comportamiento del personal y el material utilizado en la contienda, y como razones de espacio nos constriñen a una síntesis demasiado comprimida, analizaremos ambos aspectos circunscribiéndonos a los diferentes campos donde se exteriorizó su acción.

● *En lo estratégico* — Adolecimos de falta de ideas claras sobre el objetivo y por ello los modos de acción resultaron deficitarios, inoportunos y hasta contradictorios. Por un lado se buscaba no irritar al enemigo, por otro asumir el papel de víctima, al tiempo que coexistían enfrentamientos militares y relaciones comerciales. Nuestra conducción política no se atrevió a utilizar el arma máxima de que disponíamos: la llamada «bomba deudónica» (la negativa a pagar la deuda externa, de la que es acreedora Gran Bretaña casi en un 80%) y la incautación de los cuantiosos bienes británicos en la Argentina. Por otra parte, era de elemental prudencia contar con un plan de alternativa para el evento de que el Reino Unido reaccionara militarmente, posibilidad que no se contempló. En 1936, cuando el III Reich ocupó la zona desmilitarizada de Renania, la Reichwehr tenía instrucciones de replegarse si el Ejército francés era enviado a intervenir. En nuestro caso, al abrirse las hostilidades, nuestra acción prioritaria era el ataque a la navegación enemiga, incluso improvisando para ello aviones comerciales como plataformas de misiles aire-mar para actuar contra los petroleros destacados, lejos, hacia el este y sin escolta.

● *En el mando* — La guerra es una sola, se desarrolla en todos los campos y ha adquirido tal velocidad que exige reacciones ultrarrápidas y decisiones de transmisión y recepción inmediata. Aun en el supuesto, lo que no era nuestro caso, de disponerse de medios modernos de comunicaciones, lo ideal sería que el Comandante del Teatro tuviera subordinados todos los elementos, de la índole que fueren, sin necesidad de requerir aquiescencias de otros Comandos. Por ejemplo, en las Malvinas, si el Comandante Táctico necesitaba apoyo aéreo, lo comunicaba al Jefe del Teatro (con sede en el continente) y éste lo pedía al Comandante de la Fuerza Aérea, cuyo puesto de mando estaba en Buenos Aires. No hace falta decir lo extemporáneo que resultaba tal apoyo cuando se concretaba. Durante la Segunda Guerra mundial sucedió reiteradamente, pese a la estrechez del Mediterráneo, que la aviación italiana llegaba tarde cuando la marina pedía su intervención. Claro que es difícil que un jefe superior esté tan familiarizado con las otras armas como con la propia, pero, de todas maneras, es mejor eso que el empleo inoportuno de los medios. En 1939, se formaron en Alemania oficiales llamados «tridimensionales» que habían seguido cursos y prestado servicios en las otras armas, pero el estallido de la guerra no les permitió, por razones de graduación, alcanzar los cargos de responsabilidad para los que se los había destinado. No obstante, habrá que pensar algo así para el futuro. También cabe señalar que, cuando no se dispone de un sistema C^3 de moderna concepción, el comandante táctico debe estar en primera línea, ya que en caso contrario sus órdenes serán tardías indefectiblemente. En las Malvinas, ceñidos a esquemas anticuados, nos ocurrió así. Reiteradamente.

● *En lo psicológico* — Al enfrentarnos con la nunca planteada hipótesis de una guerra psicológica, nuestro fracaso fue rotundo. La compartimentación del poder hizo que se mantuviera un respeto reverencial por los medios de difusión internacional, en manos del enemigo o influenciados por éste, limitándose la propaganda propia, con bastante torpeza, a imbuir a la opinión pública nacional de un temerario triunfalismo que tuvo nocivas consecuencias al complicarse el desenlace. Corresponsales británicos se paseaban por nuestra retaguardia y enviaban sin limitaciones su información pública y secreta. Las empresas británicas de Buenos Aires continuaron unidas por teletipos a sus matrices en Londres, etc., etc. Lo más grave fue corporizar al enemigo en el Gobierno Conservador, cuando aquél es el Reino Unido de la Gran Bretaña.

● *En el éter* — Aparte de la ventaja indiscutible constituida por la observación e información vía satélite, el enemigo gozaba del conocimiento de nuestro tráfico radial. Todas nuestras comunicaciones inalámbricas estaban interferidas por el enemigo y parece casi seguro que éste había descifrado nuestras claves. Esto último explica la falta de ataques al puesto de mando del General Menéndez (fácilmente localizable), cuya destrucción le hubiera privado del conocimiento, previo y pormenorizado, de las órdenes impartidas a nuestras fuerzas y las necesidades de las mismas, su despliegue, composición, etc.

Las CME británicas perturbaron apreciablemente nuestros radares, llenando el éter de falsos ecos, pero no pudieron evitar los lanzamientos de misiles cuando el avión portador se aproximaba utilizando su radar pasivo y guiado hacia el blanco por otro aparato, generalmente un *Neptune* que se mantenía a distancia de seguridad del objetivo, y activando el radar tan sólo el instante previo al lanzamiento para fijar el blanco en el autodirector del misil. La falta de radares «todo tiempo» frustró las operaciones aéreas argentinas la mayor parte de los días, debido a las pésimas condiciones meteorológicas reinantes a menudo en la zona de operaciones: huelga decir que la capacidad nocturna era precaria. Los ataque aéreos y navales enemigos tuvieron la inestimable ayuda de los «kelpers» (habitantes británicos de las Malvinas), quienes los guiaron mediante profusión de radiofaros y pequeñas emisoras. La idea de «la buena imagen» propiciada en Buenos Aires, determinó una total lenidad hacia tal violación de las leyes de la guerra y de las normas de la seguridad propia. La evacuación de dichos civiles se imponía, como también el uso de su infraestructura habitacional por nuestros soldados, que tuvieron que ser alojados en carpas. En caso de guerra en Europa, deberá tenerse muy en cuenta el efecto de medios radiales de gran portabilidad distribuidos liberalmente en grupos ideológicos dudosos, enquistados en una densa masa de población civil.

● *En el mar* — El conflicto que nos ocupa fue, como ya se sabe, eminentemente naval y en su desarrollo se confirmaron algunas presunciones entrevistas desde hace años y surgieron evidencias inesperadas. No dudamos de que las experiencias recogidas determinarán una profunda revolución en los planes operativos y, consecuentemente, en la industria naval. El submarino se evidenció como el arma predominante y no pudo ser contrarrestado. Una flota como la británica, específicamente constituida para la lucha ASM, se mostró impotente para neutralizar la actividad del pequeño *San Luis*, el único submarino nuestro que operó en las Malvinas. Este navegó repetidas veces bajo las quillas enemigas y logró tres torpedeamientos, uno de ellos en el *Invincible*. En ningún caso los torpedos (SAT 7 alemanes) detonaron, sin que hasta ahora se haya logrado establecer la causa.

El hecho de que un submarino propulsado por motores diesel y con escaso radio de acción, concebido para interceptar a sus congéneres rusos en el Báltico y, por consiguiente, para navegar en aguas estrechas, operara en aguas oceánicas y escapara a la detección sonárica pese a la intensa búsqueda de que fue objeto, demuestra las grandes dificultades que tendrían sus perseguidores para enfrentarse con una flotilla de submarinos de ataque, aunque no fueran nucleares. En esta materia tenemos que meditar sobre dos aspectos: la detección y la destrucción

El crucero General Belgrano, *de un desplazamiento máximo de 13.600 toneladas, fue torpedeado y hundido por un submarino británico (se supone que el* Conqueror*) el 2 de mayo de 1982. El número de hombres que perecieron en este episodio representó casi la mitad del total de muertos argentinos durante el conflicto.*

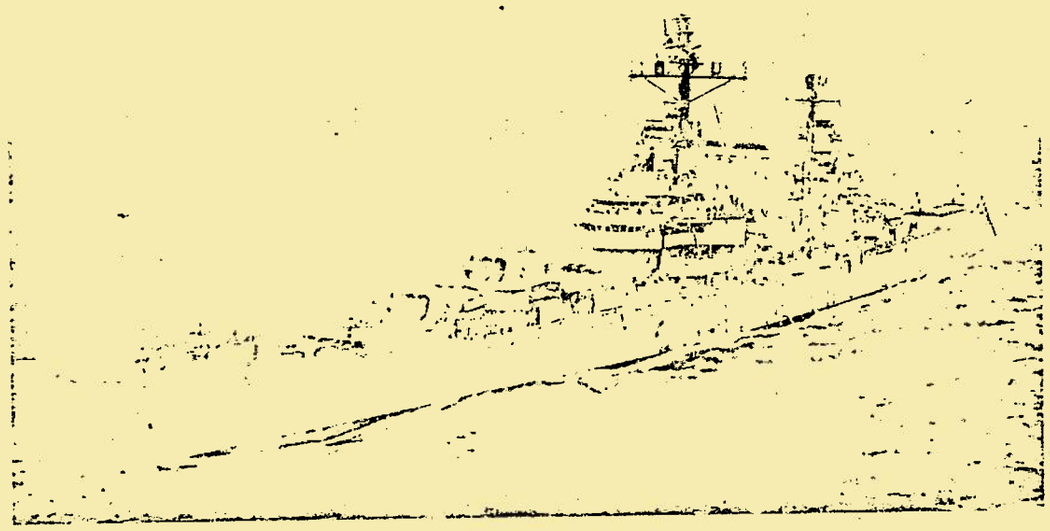

95
MIL. "GRAL. BAN MAR" FCA
42

Hoy, el alcance del torpedo supera al del sonar, lo cual crea gravísimos problemas, si bien la ayuda de helicópteros (cuando mar y tiempo lo permiten) puede hacer viable la detección suficientemente anticipada. Pero para combatir al submarino moderno hace falta una velocidad de que carece la mayoría de los barcos destinados a ese fin. De nada valen los sonares remolcados, de gran profundidad y nitidez, si el enemigo puede asumir el papel de cazador, desplazándose en inmersión con mayor rapidez que la del buque en superficie para atacar a éste con sus torpedos. Esta situación se insinuó al final de la Segunda Guerra mundial en relación con los submarinos «Walther», los cuales no pudieron participar en la contienda por el cese de la misma. No obstante, en todo el mundo se prosiguió la construcción de barcos para la acción ASM de velocidades inferiores a las de los submarinos bajo la superficie.

No se ve la razón por la cual países poco desarrollados o de finanzas [illegible] les adquieren o construyen naves pequeñas y lentas. Mucho más coherente resultaría invertir en submarinos si se quiere disponer de poder naval. La Argentina, por ejemplo, sin posibilidad de proteger su tráfico marítimo, debe tratar urgentemente de constituir un arma submarina de capacidad suficiente para satisfacer sus necesidades dentro del esquema marítimo mundial. También cabe deducir que los convoyes o las grandes agrupaciones navales pueden significar una peligrosa concentración de blancos, dadas las actuales características de la observación por satélite y de la electrónica moderna, conjugadas con el alcance y potencia de las armas, convirtiéndose en presa ideal para los submarinos. Lo mismo que en la tierra, la supervivencia futura estará determinada por la dispersión. Para la lucha ASM habrá que cambiar de mentalidad y volver a los «hunter-killers» de la pasada Guerra Mundial, aunque con velocidad superior a la del enemigo sumergido. Por lo tanto, la gran velocidad será esencial en las nuevas construcciones que emprendan los países que tengan que hacer frente a la amenaza submarina en sus líneas vitales de comunicación.

Como ya se ha dicho, el conflicto del Atlántico Sur fue decidido por los submarinos ingleses apenas llegaron al teatro de operaciones. Si nuestros barcos de superficie no se hubieran replegado sobre el litoral argentino, habrían sido aniquilados.

La escuadra antisubmarina de la OTAN, corporizada en la flota expedicionaria británica, estaba preparada también para la acción antiaérea y antimisiles. A cargo de la misma estaban los destructores Tipo 42 y las fragatas Tipo 21, que demostraron graves carencias en la doble tarea. Teóricamente, resultaba inadmisible que aviones de la década del 60 volaran sobre la vertical de estas naves y que, en algunos casos, las hundieran. Porque el destructor *Coventry* y las fragatas *Antelope* y *Ardent* fueron echados a pique por las bombas de los Douglas *Skyhawk*. Además, se produjeron numerosos impactos en muchos buques y nuestras pérdidas aéreas resultaron muy inferiores a las previsibles. Lo dicho basta para demostrar la ineficacia de la defensa antiaérea basada en los misiles *Sea Dart*, los cuales se mostraron impotentes contra los aviones que volaban peinando las olas. En cuanto a los *Seawolf* antimisiles, su fracaso fue rotundo contra tales proyectiles, pero en cambio alcanzaron éxito empleados contra los aviones. La artillería naval careció de significación en la lucha antiaérea, a la vez que en la misión de apoyo de fuego contra blancos terrestres, su pequeño calibre le quitó toda relevancia. Se plantea así la cuestión sobre el interés que presenta la existencia de esa miniartillería en los actuales barcos de guerra.

Se hizo patente otro grave defecto en lo que se refiere a la estructura de los buques. La vulnerabilidad del aluminio y la combustibilidad de la fibra de vidrio, convierten a las naves en una suerte de «mírame y no me toques». Previstos para no ser alcanzados y construidos con la mira puesta en los costos de producción, la cruda realidad de las Malvinas pone en tela de juicio la capacidad de supervivencia de gran número de unidades de combate en servicio. Este hecho tendría dramático poder de convicción si hubieran estallado las numerosas bombas que hicieron impacto, sin detonar, en los barcos británicos. La escasa altura desde la que fueron arrojadas y la absorbente endeblez del material naval influyeron en ello. También hubo culpa nuestra al no sensibilizar las espoletas ante los primeros casos, ni aceptar las sugerencias sobre el uso de bombas incendiarias contra los buques de guerra. Esto último, que hubiera parecido pueril en la pasada conflagración mundial, tiene actualmente grandes posibilidades debido al empleo de materiales combustibles en las estructuras. Tampoco se hicieron prácticas de ataques con torpedos, y los primeros ensayos, aunque promisorios, resultaron tardíos.

● *En el aire* — Aunque, insistimos, el conflicto de las Malvinas fue específicamente naval, las acciones principales y más encarnizadas se libraron en el espacio aéreo. Nuestra pequeña, pero capaz y bien entrenada, Fuerza Aérea empeñó la mayor parte de sus limitados y anticuados medios en un esfuerzo a ultranza para compensar la abrumadora superioridad naval y militar del enemigo. Mientras éste no contara con portaaviones de ataque o bases terrestres en el teatro, teníamos el dominio del aire y debíamos explotar esa situación al máximo. Dos factores se conjugaron para que no se alcanzara el éxito perseguido: uno fáctico; el otro, de mentalidad. Ya hemos visto que nuestra tremenda imprevisión respecto del transporte oportuno de los materiales necesarios para la construcción de una infraestructura aeronáutica en las islas, impidió basar en ellas los aviones de combate. Con ellos en las Malvinas, los desembarcos enemigos hubieran sido costosísimos si no impracticables.

Lo apuntado obligó a operar desde el continente, utilizando dos aeródromos, ambos bastante deficientes y con muchas instalaciones improvisadas, situados en Comodoro Rivadavia (Chubut) y Río Grande (Tierra del Fuego). Los *Mirage* III, *Dagger* y *Skyhawk* alcanzaban el archipiélago en el límite de su autonomía, a pesar de seguir la trayectoria más idónea; si hubiesen volado a baja cota o utilizando la postcombustión, no habrían podido llegar. A causa del impedimento en peso y aerodinámica significado por misiles, bombas y demás armamento, su presencia en la zona de operaciones de reducía a escasos minutos. Pero además, otro factor, poco o nada mencionado, incidió profunda y negativamente en nuestras operaciones. Nos referimos al instantáneo conocimiento por los británicos del despegue de nuestros aviones, y no sólo por información vía satélite sino por la obtenida visualmente y transmitida de inmediato por los espías destacados en nuestro territorio. Una hora de ventaja permitía a los barcos ingleses alejarse hacia el este la distancia suficiente como para quedar fuera de alcance, método que pusieron en práctica después de los primeros contrastes a comienzos de mayo, cuando, confiados en su intangibilidad, se enfrentaron con los aviones. Las naves se aproximaban de noche para hacer hostigamiento artillero y dar apoyo a la actividad de comandos incursores, alejándose al amanecer. Como los medios electrónicos de nuestros vetustos aparatos no los capacitaban para las operaciones nocturnas o con mal tiempo, la mayoría de las acciones encontró un mar desierto. Luego del desembarco en San Carlos se pudo atacar, pero el drenaje de las pérdidas, lo sostenido del esfuerzo y la proliferación de armas tierra-aire se aunaron para llevar a la FAA a un punto próximo al agotamiento.

La otra causal negativa fue un pecado de pensamiento, en el cual han incurrido todos los aviadores del mundo, en especial los de caza. Nos referimos a una secuencia intelectiva ínsita en la mentalidad de todo aeronauta: ¿Cómo se obtiene la victoria? Por el dominio del aire. ¿Cómo se domina el aire? Derribando aviones enemigos hasta destruir su poder aéreo. En esta tesitura, nuestros pilotos aceptaron el desafío de los *Sea Harrier* y *Harrier* entablando combate evolucionante, sin usar la postcombustión, a baja cota, con su implicancia de pérdida de velocidad, maniobra y combustible y en el límite de su autonomía. Así perdimos casi todos los A-4P. Una mente fría hubiera rehuido el combate, reservando los aviones para los barcos, en los cuales radicaba el peligro ya que sin ellos y en razón de la distancia el enemigo no podía alcanzar, jamás, el dominio del cielo.

Ya nos hemos referido, al hablar sobre la lucha en el mar, al duelo entre medios defensivos y ofensivos, pero debemos señalar algunas circunstancias específicas de este conflicto que deberán ser tomadas en cuenta, tales como la inexistencia en el mundo de un avión torpedero en servicio. Al decir torpedero queremos significar un aparato concebido para esa misión, sin referirnos a los torpedos portados por aeronaves o grandes aviones de patrulla marítima. Suponemos que tal inexistencia se debe a la creencia, admitida antes de la campaña de las Malvinas, de que ningún avión podía llegar al punto de lanzamiento y ejecutar la maniobra de éste sin ser derribado por los medios de a bordo. Los hechos demostraron que los cazabombarderos en vuelo horizontal podían colocar bombas en las cubiertas de los barcos, y los subsónicos turbohélices *Pucará* alcanzarlas con cohetes y fuego de ametralladoras. Este último aparato, por su aptitud para las desaceleraciones bruscas, facilidad de maniobra a ras del mar, capacidad de carga y autonomía, parece diseñado ex profeso para torpedero. Ahora se está estudiando la posibilidad de asignarle tal función; estamos convencidos de que si se hubiera pensado oportunamente en ello, la Marina británica hubiera sufrido graves pérdidas.

La aviación naval tuvo papel importantísimo en la lucha, pese a lo reducido de sus medios, alcanzando señalados éxitos. La improvisación de los *Super Etendard* como plataforma para los misiles *Exocet* fue forzada por las circunstancias. Disponíamos de sólo cinco de esas máquinas, las cuales integraban la dotación del portaaviones *25 de*

Los Super Etendard *de la dotación del portaaviones* 25 de Mayo, *operando desde el suelo, intervinieron con gran eficacia contra la flota británica, destruyendo con sus misiles* Exocet *el destructor* Sheffield *y el transporte* Atlantic Conveyor. *Al parecer, un misil de este tipo causó averías al portaaeronaves* Invincible. *Debido a su corto radio de acción, fue preciso reaprovisionar de combustible en vuelo a esos aviones para que pudieran alcanzar la zona de operaciones.*

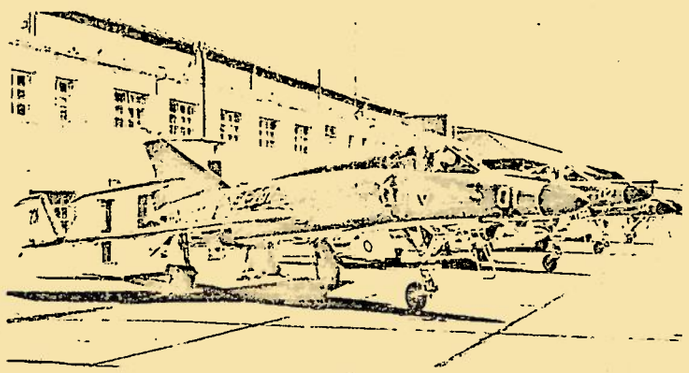

PAG 3-3
RESERVADO
Solución correcta: de una a cuarenta y dos

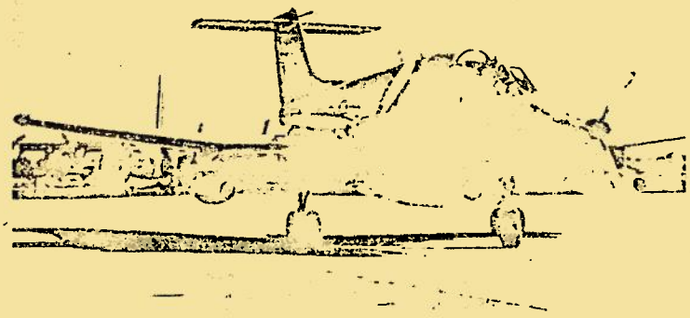

El biturbohélice Pucará, *de construcción argentina, participó activamente en las acciones contra las fuerzas británicas. Según informaciones procedentes de Buenos Aires, el 1º de mayo aparatos de este tipo atacaron y causaron serios daños al buque insignia* Hermes.

Mayo, siendo las únicas que contaban con la suficiente capacidad electrónica para la guía de dichos misiles. Como se sabe, el veloz interceptor tiene muy corto radio de acción y está concebido para la PAC del portaaviones, por lo que fue necesario reabastecer estos aparatos en vuelo para las misiones de ataque misilístico. Los cinco *Exocet* lanzados por nuestras fuerzas dieron en el blanco. En la RID 8/1982, los articulistas que comentan el conflicto del Atlántico Sur consideran, erróneamente, que el *Atlantic Conveyor* fue hundido por un misil dirigido al *Hermes* y desviado por un helicóptero *Lynx* mediante señuelos y CME. En realidad, la intercepción y hundimiento de ese barco fue una de nuestras mejores operaciones, ya que la Inteligencia estableció el cargamento de cazas y helicópteros embarcados en el mismo y se planeó la acción, llevándose ésta a cabo con reabastecimiento en vuelo y aproximación evasiva. Alcanzado por los dos *Exocet* que se lanzaron, el buque se fue a pique. El *Sheffield* fue hundido por un *Exocet* lanzado desde distancia de seguridad y con la colaboración de un *Neptune* que guió al *Super Etendard*, el cual sólo activó su radar para fijar el blanco y lanzar el misil, alejándose de inmediato. El cuarto *Exocet* fue destinado al *Invincible*. Ocho A-4Q se dirigieron en línea de frente contra la flota enemiga, seguidos por un *Super Etendard*; a determinada distancia se abrieron hacia ambos lados en dos grupos de cuatro, dejando una brecha por la cual penetró el *Super Etendard*, que lanzó el *Exocet* y se alejó. El misil alcanzó al portaaeronaves en la aleta de babor pero, al parecer, el equipo de control de averías logró repararlo y mantenerlo en operaciones. El último de los *Exocet* utilizados en el conflicto provenía de un destructor y fue llevado a Soledad con su dispositivo de lanzamiento, e instalado cerca de Puerto Argentino. En plena noche alcanzó al destructor *Glamorgan*, que cañoneaba la costa, provocándole graves averías y determinando que fuera llevado a Gran Bretaña para su reparación.

Alcanzando marcas superlativas de heroísmo, pericia y patriotismo, el personal de la Fuerza Aérea Argentina inscribió un capítulo glorioso en la Historia Nacional, el cual es la mejor garantía de un promisorio futuro para el arma.

● *En la tierra* — La constitución de nuestras fuerzas terrestres en las Malvinas, en virtud del propósito para que fueron enviadas, las hacía ineptas para un combate formal contra un ejército moderno, aunque éste fuera de magras dimensiones. Conviene tener en cuenta esa circunstancia para evitar una errónea estimación de capacidad. El Ejército argentino, aun dentro de un anticuado esquema doctrinario, puede desempeñarse muy bien en campaña merced a un excelente entrenamiento en el uso de fuerzas blindadas y mecanizadas, aunque, lógicamente, está acostumbrado al ámbito habitual: las grandes llanuras húmedas que configuran la mayor parte del territorio nacional. Allí, los británicos no hubieran podido hacer el tipo de guerra que practicaron en Soledad.

En cuanto al desempeño de las distintas armas utilizadas en esa isla, podemos decir lo siguiente. Nuestra artillería, enviada en número harto escaso, era perfectamente equiparable a la británica; cañón por cañón, nuestra pieza de 155 mm. fabricada en la Argentina no tenía nada que envidiar a sus similares del bando contrario, pero hubo una diferencia fundamental: los radares de localización de blancos y las minicomputadoras dieron precisión mortal e inmediata al fuego británico, silenciando nuestras baterías a las primeras salvas. En materia de misiles antiaéreos, utilizamos un número apreciable de *Roland* y *Blowpipe*; estas armas fueron efectivas contra los helicópteros, pero las CME de los *Harrier* resultaron muy eficaces contra ellas. Se alcanzó éxito en el empleo de montajes múltiples de 40 mm. y 20 mm., siendo mayoría los cuatritubos Hispano-Suiza de este último calibre. Su fuego se dirigió tanto contra los aviones y helicópteros enemigos como contra las tropas. Lamentablemente, el número de baterías era escaso y más aún las granadas con espoleta de proximidad, por lo tanto no puede evaluarse, con la exactitud necesaria, la eficacia de estas piezas. En cuanto a las armas de infantería hubo equiparación de calidad, si bien pesó en su rendimiento la mayor experiencia de los combatientes profesionales. También en el rubro morteros se hizo sentir, como factor desequilibrante, la munición IR de que disponían los británicos.

La gran diferencia entre los beligerantes fue conceptual. Los británicos, organizados en agrupaciones móviles autónomas y equipadas con todas las armas, se adaptaron a un esquema táctico que les permitió fluidez en el movimiento, coordinación en el choque y potencia en el fuego sobre puntos críticos. La situación en Soledad les eximía de la obligación de asegurarse la retaguardia, y el empleo abundante de helicópteros proporcionaba a sus unidades una velocidad superior a la habitual en fuerzas mecanizadas. Nosotros intentamos operar siguiendo una normatividad táctica regimental, cuya caducidad pudo observarse desde que se libraron las primeras acciones terrestres. Entonces nos refugiamos en la idea del punto fuerte, de la resistencia en 360°, sólo como tentativa de durar desgastando. Los ya mencionados radares de localización de blancos produjeron tal desequilibrio de fuego que obligaron a descartar la ilusión de una resistencia prolongada, sobre todo al no contarse con fortificaciones.

Conviene advertir que el «punto fuerte», inmerso en la retaguardia enemiga al estilo «erizo» de 1941, ya no tiene sentido. Obtuvo su partida de defunción en Dien-Bien-Phu. Aunque se emplearan cantidades prohibitivas de acero y hormigón, sólo se obtendría protección para el personal, por cuanto la munición IR terminaría muy pronto con el poder de fuego de la posición, la cual pasaría a convertirse en cárcel voluntaria para sus defensores. Lo antedicho justifica la capitulación de Puerto Argentino aunque hiera, profundamente, nuestro orgullo.

● *En el personal* — Nuestra conducción táctica ceñida a normas reglamentarias anticuadas no intentó adaptarse a la época, le faltó claridad de ideas y sentido de la improvisación. El concepto de «puesto de mando» divorció a los jefes de sus tropas, sin reparar que la insuficiencia en materia de comunicaciones les impediría tomar decisiones con la oportunidad temporal necesaria. Además, no se explotó el ingenio de los hombres, cualidad innata en el argentino (un estudio japonés lo atribuye a su gran ingestión de proteínas vivas por el alto consumo de carnes rojas). Podríamos citar numerosos ejemplos de improvisación espontánea, pero nos limitaremos a mencionar el caso de un suboficial que, combatiendo en la pista de Puerto Argentino, se hizo con el lanzacohetes de un *Pucará* averiado, lo ató con alambre al tractor usado para mover los aviones y, manejando el extraño ingenio, atacó las avanzadas enemigas. Alcanzado el vehículo, recuperó el lanzacohetes y logró sujetarlo a un tablón, que emplazó en la pendiente desenfilada de una loma. Desde allí, agotó su provisión de cohetes. Más tarde, un oficial británico elogió ante sus hombres la capacidad demostrada para sacar partido de los medios disponibles. Ese nivel de iniciativa se dio en todas las jerarquías, incluso en los conscriptos, pero no se supo estimularlo ni encauzarlo convenientemente. Este aspecto deberá ser tenido en consideración para el futuro, siendo lo más sensato, por lo menos en el caso argentino, abolir la idea de la masificación y analizar al personal para darle destino según aptitudes individuales. Con ello se logrará ganar un tiempo precioso en la instrucción y aumentar, grandemente, la eficacia operativa de las unidades. Avalar la iniciativa individual multiplicará, a no dudarlo, la eficiencia del combatiente.

En este orden de ideas, el conflicto del Atlántico Sur ha reiterado, de modo vivo y directo, la cada vez más alta proporción de personal absorbido por la logística y la cubertura de guarniciones. En realidad, en el enfrentamiento armado propiamente dicho interviene una parte mínima de los efectivos beligerantes. En la inevitable reestructuración de nuestro ejército será conveniente dividir al personal, conforme cuidadosa selección, para tres funciones: servicios, defensa y choque. Razones de economía, aptitud y tiempo, así lo aconsejan. Actualmente, hábiles tiradores son destinados a escribir a máquina y expertos mecánicos a la infantería. El proceso de la instrucción se facilitaría notablemente, a la vez que el tiempo de conscripción sería más largo para las tropas de choque y más breve para las de servicios. Las complejidades del campo electrónico también exigen cuidadosa selección del material humano y, al mismo tiempo, dan forzada cabida a personal contratado. Como circunstancias económicas y sociales no permiten la formación de un ejército exclusivamente profesional, será conveniente la profesionalidad parcial, dentro de la división de funciones más arriba bosquejada. ✦✦

La lancha patrullera rápida Intrépida *combatió en Puerto Argentino y regresó indemne a su base en el continente.*

ES COPIA FIEL DE LO IMPRESO EN LA REVISTA.
SAN MARTIN, 21 de julio de 1983.
FABRICA MILITAR GRAL. SAN MARTIN
RAUL RICARDO MATTUZZI
CORONEL
DIRECTOR - F.M.G.S.M.

86

ANEXO 6

RESERVADO

97

FOJA 1

1022/459/83

A: SUBDIRECTOR DE PRODUCCION

DE: DIRECTOR DE LA FABRICA MILITAR DE MATERIALES PIROTECNICOS

FECHA: 20 de julio de 1983

ASUNTO: Informe relacionado con la OE Cte J Ej Nro 790/83.

Elevo al señor Subdirector de Producción una síntesis de lo actuado por esta Fábrica Militar para satisfacer necesidades de las tropas empeñadas en el Teatro de Operaciones del Atlántico Sur.

1. Planes efectuados y órdenes impartidas para la ejecución de producciones en apoyo a las tropas empeñadas en el T O A S.

Durante el conflicto:
Se suspendieron las producciones comprometidas y se programó la fabricación de productos de uso militar según requerimientos verbales de las tres fuerzas de acuerdo a lo siguiente:

a. Comando de Arsenales
Se tomó contacto con el Jefe del Departamento Múnición, con quien se adecuaron los requerimientos y sus prioridades. Las necesidades planteadas fueron satisfechas en su totalidad.

b. Comando de Intendencia
Las gestiones se realizaron con el Jefe del Departamento Técnico del citado Comando y se adecuaron a las prioridades fijadas por el Comandante de Intendencia.

En este caso se diagramó y optimizó el funcionamiento y utilización del calentador p/ración de combate, como así tambien el calentador p/cocina de campaña. Del mismo modo se dispuso la forma y mecanismos que hacen a la reposición del combustible gelificado para un mejor abastecimiento, que respondía a las necesidades del combate.

c. Fuerza Aérea
Con el Departamento Investigación y Desarrollo se realizó la puesta a punto de la bengala de aterrizaje a fin de determinar su adaptación a otro tipo de aeronaves. Así tambien se diseñó el señuelo contra misiles con directores por infrarrojo, en coordinación con el Departamento Electrónico de C I T E F A quien desarrolló el lanzador y verificó la perfomance del señuelo.

Con la Dirección General del Material Aeronáutico para la fabricación de reforzadores de pentolita para bombas de avión.

Con el Instituto de Investigaciones Aéreas y Espaciales (IIAE) se realizaron ensayos de un prototipo de retardo especial para bomba de avión.

Con la Comisión Nacional de Investigaciones Espaciales se les preparó un tren de fuego de acción instantánea para protección de aeropuertos.

RESERVADO

98

FOJA 2

d. Con la Armada
A solicitud del Departamento Investigación y Desarrollo se puso a punto un gelificante para bomba NAPALM de rápida acción y operable a bajas temperaturas, sustituyendo de esa forma el producto importado.

2. Asesoramientos elaborados
Este aspecto fue realizado en forma simultánea con las áreas correspondientes explicitados en el punto anterior.

3. Otras documentaciones oficiales producidas
Sin novedad.

4. Documentos oficiales producidos por las otras Fuerzas Armadas o de Seguridad
No se disponen, en razón que las circunstancias establecieron como la vía más adecuada el contacto directo y personal.

5. Publicaciones nacionales y extranjeras oficiales o no oficiales relacionadas.
No se tiene conocimiento de publicaciones nacionales o extranjeras relacionadas con el tema de referencia.

Se puede señalar que el método de trabajo optado por esta Fábrica Militar durante el conflicto, fue el de receptar y tratar de solucionar por la vía más expeditiva los requerimientos técnicos y/o necesidades de provisión de materiales de uso bélico, que presentaba cada Fuerza.

Despues del conflicto:
Se realizó la comprobación del funcionamiento de los elementos desarrollados y las experiencias recogidas, a fin de optimizar y adecuar su perfomance ante situaciones reales que mejoraran el producto.

FMMP
Ay Mil
I Personal
Público | Código
d | 2

DO y EA

COMANDO EN JEFE DEL EJERCITO · Fábrica Militar de Materiales Pirotécnicos · DIRECCION GENERAL DE FABRICACIONES MILITARES

WENCESLAO RICARDO CLARO
Mayor
Jefe de Producción

DIRECCION GENERAL DE FABRICACIONES MILITARES
FABRICA MILITAR DE MATERIALES PIROTECNICOS
PUBLICO
Letra S No 971
Cdo. 1 Foja
ENTRO: Día Mes Año
SALIO: Día 21 Mes JUL. Año 1983

6443
D. G. F. M.
Subdirección de Producción
ENTRO: D 22 M 7 A 83
SALIO: D 22 M 7 A 83
Destino Interno: 9/3

COORDINACION
25 JUL 1983
Cargo 2042

Foliación correcta: dos fojas

99

ANEXO 7

Ejército Argentino
D. G. F. M.
Fábrica Militar "San Francisco"
URQUIZA 55 - 2400 SAN FRANCISCO (Cba.)
T. E. 21525 - 21526 - 22020

San Francisco (Cba), 20 de Julio 1983

ÑW3 1012 / 1

Objeto : Elevar documentación

AL SUBDIRECTOR DE PRODUCCION DE LA DIRECCION GENERAL DE FABRICACIONES MILITARES.

En cumplimiento con lo ordenado en expediente 10.22/459/83 de fecha 27 Jun 83, adjunto elevo al señor Subdirector de Producción, la documentación original y copias existentes producida por esta Fábrica Militar, relacionado con el conflicto MALVINAS, según detalle :

- Expte letra ÑW2 1011/1 con 4 planillas anexa (copias) destino Cdo Br I IV
- OE Nro 04/82 (Organización y funcionamiento depósito efectos donados) original
- Expte letra ÑW2 0028/1 con 3 planillas inventarios anexa (copias) destino Cdo IIIer Cpo Ej
- Expte letra ÑW2 0028/2 con 1 planilla inventario anexa (copia) destino Cdo IIIer Cpo Ej
- Expte letra ÑW2 0028/3 con 3 planillas inventarios anexa (copias) destino Cdo IIIer Cpo Ej
- Expte letra ÑW2 0028/4, nota informando (copia) destino Cdo IIIer Cpo Ej
- Expte letra ÑW2 0028/5, nota informando (copia) destino Cdo IIIer Cpo Ej
- Expte letra ÑW2 0028/6 con 1 anexo y 1 planilla inventario (copias) destino Cdo IIIer Cpo Ej
- Copia MMC SF Serv Int Nro 018/83, destino CUEJERTER, solicitando autorización consumo raciones tipo "C" y "F" de los efectos donados.
- Copia MMC FMSF Sec Int Nro 022/83, destino CUEJERTER, reiterando autorización consumo raciones "C" y "F".
- Copia MMC Cdo Cpo Ej III Nro 8303/83, autorizando consumo raciones
- Expte letra ÑW3 4030/1, nota informando sobre destino dado a Efectos donados de vestuario, a la Cruz Roja filial San Francisco para su distribución a los afectados por las inundaciones.

Asimismo informo que por expediente letra ÑW2 0018/2 de fecha 14 Abr 82, se elevó al Departamento Militar la Orden Especial Nro 03/82 - original (Ejecución de Operaciones de Acción Psicológica "OPERACION PATRIA").

AGREGADOS : lo expresado
Expte de 27 fs

D. G. F. M. Subdirec. de Producción ENTRO: 25 JUL 1983 SALIO: M. A Destino

6425

PLANA MAYOR
COORDINACION
ENTRO 25/JUL/1983
Cargo N° 2043

Pág 1 - 1
RESERVADO

EJERCITO ARGENTINO * Fábrica Militar "SAN FRANCISCO"

ALBERTO ARMANDO SAMPIETRO
Tcnl - DIRECTOR FM "SF"

FO. 99003

XX

Ejército Argentino
D. G. F. M.
Fábrica Militar "San Francisco"
URQUIZA 55 - 2400 SAN FRANCISCO (Cba.)
T. E. 21525 - 21526 - 22020

San Francisco (Cba), 06 de Mayo 1982

N° 1014 / 1

E.M.

Objeto: Elevar nómina de voluntarios

AL COMANDANTE DE LA BRIGADA DE INFANTERIA AEROTRANSPORTADA IV.

Adjunto elevo al señor Comandante, planillas con la nómina de ciudadanos voluntarios anotados hasta la fecha en ésta FABRICA MILITAR para incorporarse a las FFAA (Islas Malvinas), discriminados en residentes; combatientes; donantes de sangre y otros, a los fines que estime corresponder.

AGREGADOS: 4(cuatro) planillas

FH/12

JEFE DE [illegible]

ES COPIA

EJERCITO ARGENTINO "SAN FRANCISCO"

ALBERTO ARMANDO SAMPIETRO
Tcnl - DIRECTOR FM "SF"

FO. 99003

XX

EJERCITO ARGENTINO

FABRICA MILITAR "SAN FRANCISCO"

2

NOMINA DE PERSONAS PRESENTADOS VOLUNTARIOS PARA INCORPORARSE A LAS FFAA (ISLAS MALVINAS)

3M.

R E S I D E N T S

APELLIDO Y NOMBRE	CLASE	APTITUD MILITAR	DOMICILIO
ABDALA JORGE EDUARDO	1965	Perito Mecánico	9 de Julio 2610 – San Fco
AIMARELLI ANDRES	1953	Perito Mercantl	Garibaldi 157– San Fco
BAILETTI DANIEL JOSE	1953	Sol Paracaidista	9 de Julio 2610 – San Fco
CZSTAÑARES JORDAN	1925	Estudiante Universitario	Urquiza 168 – San Fco
DIDONATO HORACIO	1958	Agente de Policia	Libertador y Libertad – San Fco
GERBALDO JUAN	1946	—	Cabrera 3107 – San Fco
GONZALEZ JUAN PABLO	1955	Tirador Aux FAP	San Lorenzo S/N – San Fco
GONZALEZ JOSE ALBERTO	1960	Lustrador	R Varela 374 – San Fco
GATICA RAUL	1959	—	9 deSEtiembre 2269–San Fc
FERRERO MIGUEL A	1948	Chofer Profesional	J J Paso 2545 – San Fco
HERRERA BENITO JESUS	1960	Soldador	Chaco 341 – San Fco
MARI LIONEL IDER	1933	—	Liniers 444 – San Fco
MANSILLA NACIAMENO	1932	—	Juan XXIII 3092 – S Fco
MOLLA ALBERTO	1960	Pintor	Ituizang6 1074 – San Fco
MARQUEZ EDUARDO	1960	—	9 de Set 2269 – San Fco
MURATORE JESUS	1954	—	Larrea 301 – San Fco
NANZER JOSE LUIS	1956	Electricista	Independencia 2036–S Fco
NEYRA ANDRES	1961	—	Libertador 149 – San Fco
ÑANEZ DANTE ESTEBAN	1961	Sol Parac	9 de Set s/n San Fco
PASSARELLI LILIANA	1961	—	Marconi 1481 – San Fco
PEREZ JULIO	1958	Docente	J Diaz Solis 548 – S Fco
ROBLEDO ALDO	1938	Mecánico	Cabral 1210 – San Fco
ROMERO CARLOS	1960	Zapatero	Larrea 1663 – San Fco
RODRIGUEZ RAUL	1967	Chofer	Larrea 2343 – San Fco
RODRIGUEZ RICARDO	1947	Mecánico	Panamá 707 – San Fco
SADA SERGIO	1962	Pintor	Calle 66 Bª Francucci San Fco
SILVEIRA SERGIO	1963	Mecánico	Libertador (N) 2322–S Fc
SCHIAVONE SANTOS	1956	—	Italia 1930 – San Fco
TULLA JAVIER	1957	Armador Cementista	Drago 1137 – San Fco
VAIROLATTI PABLO	1953	Enfermero	Libertador(N) 798–S Fco
ZOLITA NICOLAS HORACIO	1956	Soldador	Cabrera 3497 – San Fco

SAN FRANCISCO, 06 de Mayo de 1982

ALBERTO ARMANDO SAMPIETRO
Tenl - [illegible] FM "55"

ES COPIA

ALBERTO ARMANDO SAMPIETRO
Tenl - [illegible] FM "55"

103

EJERCITO ARGENTINO — FABRICA MILITAR "SAN FRANCISCO"

NOMINA DE PERSONAS PRESENTADOS VOLUNTARIOS PARA INCORPORARSE A LAS FFAA (ISLAS MALVINAS)

4.M.

C O M B A T I E N T E S

APELLIDO Y NOMBRE	CLASE	APTITUD MILITAR	DOMICILIO
ACOSTA ELIO SOLMIR	1963	—	Atijeano 874 - Porteña
ARAYA ORLANDO	1964	Albañil	Cortada D 553 - San Fco
BLANGETTI MARCELO	1961	Tirador	9 de Set 1818 - San Fco
FERREYRA HORACIO	1951	Infante de Marina	Ameghino 1557 - San Fco
FASSI MIGUEL ANGEL	1945	Ex-Tte 1ro I	Almirante Brown 578 - San Fco
GROSSO PEDRO	1961	Tirador	Fleming 1160 - San Fco
LEAL CARLOS EDUARDO	1959	Agente de Policia	Marconi 571 - San Fco
LUDUEÑA NELSON	1961	Estudiante	Alberdi 251- San Fco
MARQUEZ HILARIO SILVANO	1959	Paracaidista	Dante Alighieri 105 - San Fco
NANZER JULIO ALDO	1945	—	Entre Rios 2445 - San Fco
NIEVA VICTOR EDUARDO	1959	—	Cabrera 3497 - San Fco
ROSATTO OVISIO JUAN	1963	—	Corrientes S/N - PORTEÑA
TRANSMONTANA EULOGIO	1929	Enfermero	Tucumán 333 - San Fco
VAZQUEZ CESAR CARLOS	1950	—	España 1720 - Morteros
VILLARREAL HECTOR	1949	Sol Com	Lopez y Planes 520 - San Fco

SAN FRANCISCO, 06 de Mayo de 1982

EJERCITO ARGENTINO — Fábrica Militar "SAN FRANCISCO"

ES COPIA

ALBERTO ARMANDO SAMPIETRO
Tcnl - DIRECTOR FM "SF"

104

EJERCITO ARGENTINO — FABRICA MILITAR "SAN FRANCISCO"

4

NOMINA DE PERSONAL PRESENTADOS VOLUNTARIOS PARA INCORPORARSE A LAS FFAA (ISLAS MALVINAS)

S.M.

APELLIDO Y NOMBRE	CLASE	APTITUD MILITAR	DOMICILIO
ALBORNOZ JORGE	1948	Paracaidista	Independencia 1871 – San Fco
AIRADO JOSE LUIS	1961	Paracaidista	Lamadrid 1962 – San Fco
ALMADA MARCELO	1946	Armero	Rio Pinto 764 – San Fco
ALMADA JESUS	1944	Cabo de Reserva	Rosario de Santa Fe S/N – San Fco
ALVAREZ CLEMENTE	1935	Motorista	R Varela 354 – San Fco
AVILA WALTER	1964	Tornero	Pje Carcaraña 867 – San Fco
CARLE RAUL	1949	Sold Siv de P A 2	J de Haray 2081 – San Fco
CUELLO ARSENIO	1965	—	Pitt Funes 919 – San Fco
DION JORGE	1959	—	Alberdi 251 – Z Pereyra
FERREYRA LUIS	1945	Rec en Explosivos	9 de Julio 2640 – San Fco
FOESRSTER ALBERTO	1953	Profesor de Inglés	Salta 1596 – San Fco
LIARES JUAN	1936	Sold Sirv de Amet	Bs As 1284 – San Fco
LEIVA GUSTAVO	1962	Carpintero	9 de Set 2269 – San Fco
LEMOS JOSE	1939	Paracaidista	Dean Funes 1286 – San Fco
MAGNIEN GUILLERMO	1965	Conductor	Juan de Garay 2072 – San Fco
MOJICA ADAN	1940	Enfermero	Calle 100 – Frontera
PANERO OMAR ALBERTO	1947	Sold Tirador	Mitre 28 Dto 1 – San Fco
PEREZ RUBIO EUGENIO	1944	Enfermero	Pasteur 755 – San Fco
PERELLI FRANCISCO	1944	—	Lopez y Planes S/N – SAN FCO
REINERI RAUL	1965	—	Zona Rural – San Fco
RIVAROLA RAMON	1947	—	Chaco 1136 – San Fco
SPALLA BAUTISTA	1936	Paracaidista	Larrea 796 – San Fco
VALDEZ CESAR	1937	—	Juan XXIII 1471 – San Fco
VENTURUZZI ENRIQUE	1943	Abogado	J J Paso 2618 – San Fco
VITTORE OSCAR	1952	Comerciante	A del Valle 95 – San Fco

SAN FRANCISCO, 06 de Mayo de 1982

ALBERTO ARMANDO CAMPIETRO
Tcnl - DIRECTOR FM SF

Pág 3 – 4

ES COPIA

ALBERTO ARMANDO CAMPIETRO
Tcnl - DIRECTOR FM SF

105

9

EJERCITO ARGENTINO

FABRICA MILITAR "SAN FRANCISCO"

NOMINA DE PERSONAS PRESENTADOS VOLUNTARIOS PARA INCORPORARSE A LAS FFAA (ISLAS MALVINAS)

6.m.

D O N A N T E S D E S A N G R E

APELLIDO Y NOMBRE	CLASE	DOMICILIO
GONZALES ESTELA GALINDEZ	1951	Zona Rural s/n - Plaza San Fco
ROBLEDO LUIS	1938	Sargento Cabral 1210 - Santa Fe

SAN FRANCISCO, 06 de Mayo de 1982

JEFE

ES COPIA

ALBERTO ARMANDO SAMPIETRO
Tcnl - DIRECTOR FM "SF"

EJERCITO ARGENTINO

106

F.M.

SECRETO

COPIA NRO 1
FABRICA MILITAR "SAN FRANCISCO"
SAN FRANCISCO
041500JUN 82
LGS - 01/

ORDEN ESPECIAL NRO 04/82 (Organización y Funcionamiento del Depósito de Efectos Donados) .-

1. SITUACION

a. Los distintos sectores de la Comunidad Argentina, manifestaron su apoyo y adhesión a la Histórica Gesta de recuperación de las Islas Malvinas, a través de significativos aportes de todo tipo de donación que son recibidos por las FFAA.

b. Estas donaciones han alcanzado por su magnitud dimensiones que hace necesario establecer pautas concretas para su almacenamiento y distribución.

c. El Cdo Cpo Ej III, ha impartido la OE Nro 51/82 (Para la aceptación de donaciones y adhesiones voluntarias y espontaneas por parte de la comunidad. "Operación Canasta") que proporcione las bases para su ejecución.

2. MISION

La Subárea 3113 ejecutará con la disposición de sus medios las acciones necesarias para centralizar la recepción de donaciones de la jurisdicción, su clasificación; almacenamiento y distribución de los efectos recibidos a fin de evitar se distorsione la real esencia de las mismas.-

3. EJECUCION

a. Concepto de la Operación

La Operación consistirá en la organización de un Depósito en la FABRICA MILITAR "SAN FRANCISCO", con destino al almacenamiento de Efectos donados por la comunidad para el TOAS.

1) FASES

a) FASE 1 : Organización (Desde la recepción de la presente orden hasta el 081200JUN 82)

Incluye :

(1) Preparación del local
(2) Organización del Depósito
(3) Confección de Inventarios

b) FASE 2 : Ejecución (Desde el 081200JUN82 hasta finalización del conflicto)

Incluye :

(1) Recepción, clasificación y almacenamiento
(2) Provisión de Efectos a orden del Centro de Operaciones Logisticas Especial (COLE)

107 7

c) FASE 3 : Disposición final (A partir de la finalización del conflicto)

A orden Cdo Cpo Ej III o Cdo Br I IV

8.M.

2) Organización del Depósito

a) Organización

(1) Personal

- Subteniente D HERALDO ERNESTO BIOLATTO
- Suboficial Pr PEDRO CRISTOBAL MONTOYA
- Sargento OSCAR ALBERTO LEZCANO

El mencionado Personal Militar de la Ca de Seg sin perjuicio de sus actuales funciones tendrán la responsabilidad ante esta Jefatura de Subárea, del cumplimiento de la presente ORDEN ESPECIAL.-

(2) Documentación

- Libro Control de Cargos
- Carpetas archivo de OP/OT
- Inventarios de Entregas
- Fichas estante

(3) Funcionamiento

Producida la recepción de los efectos se procederá a :

(a) Clasificarlo .
(b) Registrarlo en el Libro de Cargos .
(c) Colocar en las estanterías por sector que corresponda (Víveres, Ropa, Calzado, efecto, sanidad etc)
(d) Modificar la ficha estante de acuerdo a los movimientos que existan.

Deberán ser abierto todos los cajones para clasificar los productos excepto cajas selladas de Fábrica.

b. Misiones Particulares

1) Se informarán los días Viernes al Dpto IV - Logística/ Cdo Cpo Ej III, la lista de efectos recibidas durante la semana

2) Cuando se deba transportar efectos productos de una OT u OP se deberán :

a) Acondicionar el efecto
b) Inventariarlo
c) Cargarlo en vehículo y transportarlo (en lo posible de uso civil que concurre en apoyo)

Siempre acompañarán la carga a destino un Suboficial quién hará firmar el inventario correspondiente.

c. Provisiones y/consumos

1) Intendencia (Ef Cl I)

a) Perecederos : Se consumen en el Elemento, a fin de evitar su inutilización.

b) No perecederos : Se almacenan, su provisión y/o consumo será ordenado por el Cdo J Ej o Cte Cpo Ej III.

Se deberá prever que los efectos de poco volumen y gran valor proteico y calórico podrán ser enviados al TOAS con primera prioridad, el resto prioridad 2.

2) Intendencia (Ef Cl II y IV)

a) Vestuario y Calzado

Aquel que se adapte a las características del de dotación reglamentaria podrá ser provisto ante real necesidad de empleo, previa autorización del Cdo Cpo Ej III.

b) Los efectos restantes serán mantenidos en depósitos para su empleo en la Fase 3.

Efectos Varios (Jabón, cremas, pomada, aparatos de afeitar, etc).

Su provisión y/o consumo estarán sujetos a las reales necesidades ante el empleo de efectivos y/o requerimientos de los ya destacados.

3) Arsenales

a) Efectos Cl II y IV (Elementos de zapa, correaje, otros)

Mismas consideraciones que para los Efectos de Intendencia.

4) Sanidad

Los Efectos de consumo y bajo consumo serán mantenidos en depósito, las provisiones y/o consumos serán ordenadas por el Cdo Cpo Ej III.

X. Instrucciones de Coordinación

1) Las recepciones y/o provisión deberá ser avalada por la correspondiente acta CP/CT

2) Deberá evitarse la recepción de efectos perecederos.

4. SERVICIOS PARA APOYO DE COMBATE

Se omite

5. COMANDO Y COMUNICACIONES

- Cdo Cpo Ej III (Dpto IV - Log)
  TE 803374
- Subárea 3113 - TE 21525/26

EJERCITO ARGENTINO

ALBERTO ARMANDO SAMPIETRO
TCNL - DIRECTOR FM "SF"

109

9

10.M.

SECRETO

Ejército Argentino
D. G. F. M.
Fábrica Militar "San Francisco"
URQUIZA 55 - 2400 SAN FRANCISCO (Cba.)
T. E. 21525 - 21526 - 22020

San Francisco (Cba), 08 de Junio 1982

NW2 0028 /1

OBJETO : Elevar, Inventarios.-

AL COMANDANTE DEL CUERPO DE EJERCITO III.-

En cumplimiento con lo ordenado por el señor Comandante en ORDEN ESPECIAL Nro 60/82 (Organización y Funcionamiento de los Depósitos de Efectos Donados) en 3.b.a) (4), adjunto elevo Inventario de los Efectos Donados cuya recepción y almacenamiento se encuentra a cargo de esta Jefatura de Subárea.-

AGREGADOS : Lo expresado en el texto

ALBERTO ARMANDO SAMPIETRO
TCNL - DIRECTOR F.M. "SF"

ES COPIA

ALBERTO ARMANDO SAMPIETRO
TCNL - DIRECTOR F.M. "SF"

FO. 99003

DUPLICADO

FABRICA MILITAR — SAN FRANCISCO CORDOBA

INVENTARIO DE DONACIONES VOLUNTARIAS POR LA COMUNIDAD DEL DEPARTAMENTO SAN JUSTO PARA EL OPERATIVO MALVINAS

DESIGNACION DE ELEMENTOS PERECEDEROS	CANTIDAD	OBSERVACIONES
COMESTIBLES		
Harina de maíz	26 (veintiseis)	Paquetes
Yerba mate	33 (treinta y tres)	Paquetes
Arroz	42 (cuarenta y dos)	Cajas y Paquetes
Galletitas	2 (dos)	Cajas
Picadillo	194 (ciento noventa y cuatro)	U
Té en saquitos	12 (doce)	Cajas
Mermelada de durazno	3 (tres)	Potes
Arvejas	16 (dieciseis)	Tarros
Fideos	200 (doscientos)	Incluidos en MMC nº063 (bolsas de 5 Kg c/u)
Sardinas	29 (veintinueve)	U
Duraznos al natural	9 (nueve)	Latas
Merluza	3 (tres)	Latas
Arvejas	1 (uno)	Paquete
Viandadas	2 (dos)	Latas
Leche en polvo	64 (sesenta y cuatro)	Cajas, paquetes, tarros y 4 bolsas 30 Kg c/u, incluido en MMC nº063
Café	27 (veintisiete)	Paquetes y frascos
Harina blanca	50 (cincuenta)	Bolsas 50 Kg c/u incluido en MMC nº063
Sal	5 (cinco)	Paquetes
Quaker	1 (una)	Caja
Dulce de naranja	1 (una)	Pote
Caballa	3 (tres)	Tarros
Grana de choclo	3 (tres)	Tarros
Conserva de tomate	12 (doce ½	Tarros
Jalea de membrillo	30 (treinta)	U

DUPLICADO

FABRICA MILITAR — SAN FRANCISCO CORDOBA

INVENTARIO DE DONACIONES VOLUNTARIAS POR LA COMUNIDAD DEL DEPARTAMENTO SAN JUSTO PARA EL OPERATIVO MALVINAS

DESIGNACION DE ELEMENTOS NO PERECEDEROS	CANTIDAD	OBSERVACIONES
GOLOSINAS		
Turrón	59 (cincuenta y nueve)	U
Caramelos	42 (cuarenta y dos)	Paquetes
Chocolate p/taza	228 (doscientos veintiocho)	U
Chocolatines	30 (treinta)	U
Chiclets	24 (veinticuatro)	Cajas
Rhodesia	28 (veintiocho)	U
Libro p/cigarillos	6 (seis)	U
Tabaco	6 (seis)	U
Fósforos	24 (veinticuatro)	Cajas
Cigarrillos	122 (ciento veintidos)	Etiquetas
Encendedor	17 (diecisiete)	U
Block p/ cartas	9 (nueve)	U
Sobres p/carta	130 (ciento treinta)	U
Lapiceras	27 (veintisiete)	U
ELEMENTOS DE ASEO		
Jabón de tocador	296 (doscientos noventa y seis)	U
Jabón de lavar	22 (veintidos)	U
Papel higiénico	180 (ciento ochenta)	U
Dentrífico	67 (sesenta y siete)	U
Talco	4 (cuatro)	U
Cepillo de dientes	20 (veinte)	U
Crema p/manos	28 (veintiocho)	Potes
Crema p/barba	1 (una)	U
Algodón	7 (siete)	Paquetes
Gaza esterilizada	1 (una)	U

DUPLICADO

FABRICA MILITAR — SAN FRANCISCO CORDOBA

INVENTARIO DE DONACIONES VOLUNTARIAS POR LA COMUNIDAD DEL DEPARTAMENTO SAN JUSTO PARA EL OPERATIVO MALVINAS

DESIGNACION DE ELEMENTOS PERECEDEROS	CANTIDAD	OBSERVACIONES
VESTUARIO Y VARIOS		
PULLOVER	22 (veintidos)	U
Bufandas	74 (setenta y cuatro)	U
Pasa montañas	6 (seis)	U
Guantes	2 (dos)	Pares
Calzoncillos largos	4 (cuatro)	U
Camiseta de abrigo	5 (cinco)	U
Calzoncillos cortos	17 (diecisiete)	U.
Pantalón de vestir	1 (uno)	U
Camisa de vestir	1 (una)	U
Sacos	2 (dos)	U
Medias gruesas	18 (dieci ocho)	Pares
Medias finas	8 (ocho)	Pares
Gorros de lana	3 (tres)	U
Chalina	3 (tres)	U
Almohada	1 (una)	U
Toalla de cara	1 (una)	U
Guitarra	1 (una)	U

OBSERVACIONES:
Elementos de arsenales de probable uso militar no tenemos en existencia.-

San Francisco, 08 de Junio de 1982

ARGENTINA — Fabrica Militar "SAN FRANCISCO"

SUBTENIENTE

112

ES COPIA

EJERCITO ARGENTINO

ALBERTO ARMANDO SAMPIETRO
Tcnl. DIRECTOR EM "95"

b'

113 13

Ejército Argentino
D. G. F. M.
Fábrica Militar "San Francisco"
URQUIZA 55 - 2400 SAN FRANCISCO (Cba.)
T. E. 21525 - 21526 - 22020

San Francisco (Cba), 18 de Junio 198

2.0028 2

14.M.

OBJETO : Elevar Inventarios.-

AL COMANDANTE DEL CUERPO DE EJERCITO III.-

En cumplimiento con lo ordenado por el señor Comandante en ORDEN ESPECIAL Nro 60/82 (Organización y Funcionamiento de los Depósitos de Efectos Donados) en 3.b.a) (4), adjunto elevo Inventario de Efectos Donados entre la semana del 04 al 18 Jun 82, cuya recepción y almacenamiento se encuentra a cargo de esta Jefatura de Subárea.-

AGREGADOS : Lo expresado en el texto

16

ES COPIA

EJERCITO ARGENTINO

ALBERTO ARMANDO SAMPIETRO
Tcnl - DIRECTOR FM "SF"

Pág 1 - 1
SECRETO

FO. 99003

FABRICA MILITAR SAN FRANCISCO — SAN FRANCISCO (CBA)

18

14

INVENTARIO DE DONACIONES VOLUNTARIAS POR LA COMUNIDAD DEL DEPARTAMENTO SAN JUSTO PARA EL OPERATIVO MALVINAS

DESIGNACION DE ELEMENTOS NO PERECEDEROS	CANTIDAD	OBSERVACIONES
VESTUARIO		
Bufandas de colores varios	137 (ciento treinta y siete)	Unidades
Gorros	6 (seis)	Unidades
Pasamontañas	48 (cuarenta y ocho)	Unidades
Pullover y chalecos	23 (veintitrés)	Unidades
Medias	9 (nueve)	Pares
Camiseta de abrigo	2 (dos)	Unidades
Calzoncillos largos	1 (uno)	Unidades
Guantes	11 (once)	Pares
DESIGNACION DE ELEMENTOS PERECEDEROS		
COMESTIBLES		
Café	6 (seis)	Paquetes
Caramelo	3 (tres)	Paquetes
Chocolate p/taza	8 (ocho)	Unidades
Picadillo	4 (cuatro)	Unidades
Yerba	18 (dieciocho)	Paquetes
Cacao	6 (seis)	Unidades
Té en saquitos	6 (seis)	Cajitas
Arvejas	2 (dos)	Latas
Durazno al natural	1 (una)	Lata

San Francisco, 18 Junio de 1982

ALBERTO [illegible] TEO

HERALDO [illegible] BIGLIATTO

114

ES COPIA

EJERCITO ARGENTINO

ALBERTO ARMANDO SAMPIETRO
Tcnl - DIRECTOR FN "SF"

Ejército Argentino
D. G. F. M.
Fábrica Militar "San Francisco"
URQUIZA 55 - 2400 SAN FRANCISCO (Cba.)
T. E. 21525 - 21526 - 22020

San Francisco (Cba), 25 de Junio 1982

[illegible] 2 0028 3

OBJETO : Elevar Inventarios.-

AL COMANDANTE DEL CUERPO DE EJERCITO III.-

En cumplimiento con lo ordenado por el señor Comandante en ORDEN ESPECIAL Nro 60/82 (Organización y Funcionamiento de los Depósitos de Efectos Donados en 3.b.a) (4), adjunto elevo Inventario de Efectos Donados entre la semana del 18 al 25 Jun 82, cuya recepción y almacenamiento se encuentra a cargo de esta Jefatura de Subárea.-

AGREGADOS : Lo expresado en el texto

ALBERTO ARMANDO SAMPIETRO
Tcnl - DIRECTOR EN 3ª

ES COPIA

ALBERTO ARMANDO SAMPIETRO
Tcnl - DIRECTOR EN 3ª

Pág 1 - 1

O. 99003

EJERCITO ARGENTINO
DGFFMM

FABRICA MILITAR
"SAN FRANCISCO"

INVENTARIO DE DONACIONES VOLUNTARIAS POR LA COMUNIDAD DEL DEPARTAMENTO SAN JUSTO
PARA EL "OPERATIVO MALVINAS"

DESIGNACION DE ELEMENTOS PERECEDEROS	CANTIDAD	OBSERVACIONES
COMESTIBLES		
Galletitas	4 (cuatro)	Cajas
Sardinas	39 (treinta y nueve)	Latas
Picadillos	243 (doscientos cuarenta y tres)	Latas
Durazno al natural	7 (siete)	Latas
Arvejas	38 (treinta y ocho)	Latas
Tomates	27 (veintisiete)	Latas
Viandadas	13 (trece)	Latas
GOLOSINAS		
Caramelos	14 (catorce)	Paquetes
Chocolate p/taza	227 (doscientos veinti-siete)	Unidades
DESIGNACION DE ELEMENTOS NO PERECEDEROS		
ELEMENTOS DE ASEO PERSONAL		
Papel Higiénico	109 (ciento nueve)	Rollos
Jabón de tocador	682 (seiscientos ochenta y dos)	Unidades

DUPLICADO

EJERCITO ARGENTINO
DGFFMM

FABRICA MILITAR
"SAN FRANCISCO"

INVENTARIO DE DONACIONES VOLUNTARIAS POR LA COMUNIDAD DEL DEPARTAMENTO SAN JUSTO
PARA EL "OPERATIVO MALVINAS"

DESIGNACION DE ELEMENTOS NO PERECEDEROS	CANTIDAD	OBSERVACIONES
ELEMENTOS DE ASEO PERSONAL (cont.)		
Crema p/manos	1 (una)	Unidad
Pasta Dentífrica	140 (ciento cuarenta)	Unidades
Cepillo de dientes	12 (doce)	Unidad
VESTUARIO		
Pullover	15 (quince)	Unidades
Medias Finas y Gruesas	41 (cuarenta y uno)	Pares
Gorras de lana y tela	10 (diez)	Unidades
Guantes	5 (cinco)3	Pares
Bufandas	50 (cincuenta)	Unidades
Camiseta	1 (una)	Unidad
Calzoncillos Largos	1 (uno)	Unidad
Pantalón Civil	1 (uno)	Unidad
Mantas	1 (una)	Unidad
ELEMENTOS DE CURACION		
Suero	12 (doce)	Unidades
Agua Oxigenada	20 (veinte)	Botellitas
Laxo Purgante	2 (dos)	Potes
Venda enyesada	6 (seis)	Rollos
Pastillas de Carbón	3 (tres)	Cajitas
Pastillas p/gripe	21 (veintiuna)	Cajitas
Desinfestante	3 (tres)	Cajitas

EJERCITO ARGENTINO
DGFFMM

FABRICA MILITAR
"SAN FRANCISCO"

INVENTARIO DE DONACIONES VOLUNTARIAS POR LA COMUNIDAD DEL DEPARTAMENTO SAN JUSTO PARA EL OPERATIVO MALVINAS

DESIGNACION DE ELEMENTOS NO PERECEDEROS	CANTIDAD	OBSERVACIONES
VARIOS		
Cigarrillos	374 (trescientos setenta y cuatro)	Paquetes
Fósforos	20 (veinte)	Cajas
Encendedores	53 (cincuenta y tres)	Unidades

San Francisco, 25 de Junio de 1982

HERALDO [illegible] RIDOLATTO

ES COPIA

ALBERTO ARMANDO SAMPIETRO
Jefe - DIRECTOR FM "SF"

Ejército Argentino
D. G. F. M.
Fábrica Militar "San Francisco"
URQUIZA 55 - 2400 SAN FRANCISCO (Cba.)
T. E. 21525 - 21526 - 22020

San Francisco (Cba), 02 de Julio 1982

2 0026 4

E.O.M.

OBJETO : Informar.-

AL COMANDANTE DEL CUERPO DE EJERCITO III.-

En cumplimiento con lo ordenado por el señor Comandante en ORDEN ESPECIAL Nro 60/82 (Organización y Funcionamiento de los Depósitos de Efectos Donados en 3.b.a) (4), informo que entre la semana del 25 de Junio al 02 de Julio de 1982 no se han recibido donaciones para el TOAS

ES COPIA

ALBERTO ARMANDO SAMPIETRO
Tcnl - DIRECTOR FM "SF"

FO. 99003

Ejército Argentino
D. G. F. M.
Fábrica Militar "San Francisco"
URQUIZA 55 - 2400 SAN FRANCISCO (Cba.)
T. E. 21525 - 21526 - 22020

120 20

San Francisco (Cba), 9 de Julio 1982

EM.

OBJETO : Informar.-

AL COMANDANTE DEL CUERPO DE EJERCITO III.-

En cumplimiento con lo ordenado por el señor Comandante en ORDEN ESPECIAL Nro 60/82 (Organización y Funcionamiento de los Depósitos de Efectos Donados en 3.b.a) (4), informo que entre la semana del 02 Jul al 09 Jul 82, no se han recibido donaciones para el TOAS

ES COPIA

ALBERTO ARMANDO SAMPIETRO
Tte. - DIRECTOR FM "SF"

SECRETO

O. 99003

SECRETO

Ejército Argentino
D. G. F. M.
Fábrica Militar "San Francisco"
URQUIZA 55 - 2400 SAN FRANCISCO (Cba.)
T. E. 21525 - 21526 - 22020

San Francisco (Cba), 1º de Julio 1982

2 0021 6

OBJETO : Elevar Inventario

AL COMANDANTE DEL CUERPO DE EJERCITO III.-

En cumplimiento de lo ordenado en expediente 3J2 1008/4, adjunto elevo al señor Comandante un Inventario de Vestuario y Mantas como así también cantidad de raciones tipo "C" y "F" al 15 de Julio de 1982 que se agrega como ANEXO 1

ES COPIA

ALBERTO ARMANDO SAMPIETRO
Tnte - DIRECTOR F.M. "SF"

SECRETO

EJERCITO ARGENTINO

122

ANEXO 1

93 M.

RACION TIPO "C"

CANTIDAD : 54

PICADILLO

GALLETITAS (EXPRESS Y DESAYUNO)

TURRONES Y CHOCOLATE

JALEA MEMBRILLO

BARRA DE CHOCOLATE

RACION TIPO "F"

CANTIDAD : 220

CIGARRILLO

JABON – CEPILLO DENTAL – PASTA DENTAL

PAPEL HIGIENICO

MANTECOL – CHOCOLATE

CARAMELOS – CHICLETS

FOSFORO Y ENCENDEDORES

ES COPIA

ALBERTO ARMANDO SAMPIETRO
Tenl - DIRECTOR FM "SF"

SECRETO

EJERCITO ARGENTINO
DGFFMM

FABRICA MILITAR
"SAN FRANCISCO"

INVENTARIO DE EFECTOS DE VESTUARIO Y MANTAS DE LAS DONACIONES VOLUNTARIAS DE LA COMUNIDAD DEL DPTO SAN JUSTO, PARA EL "OPERATIVO MALVINAS"

DESIGNACION DEL EFECTO	CANTIDAD	OBSEVACIONES
Pullover	60 (sesenta)	Usados y nuevos
Bufandas	261 (docientas sesenta y una)	Usadas y nuevas
Pasamontaña	54 (cincuenta y cuatro)	Usados y nuevos
Gorros	19 (diesinueve)	Usados, de tela, lana y cuero
Calzoncillo largo	6 (seis)	Usados
Calzoncillo corto	17 (diesisiete)	Nuevos
Camiseta de abrigo	8 (ocho)	Usadas y nuevas
Pantalón de vestir	2 (dos)	Usados
Camisa de vestir	1 (una)	Usada
Saco de vestir	2 (dos)	Usados
Mantas	6 (seis)	Usadas Tejidas
Toalla de cara	5 (cinco)	Nuevas
Medias	76 (setenta y seis)	Nuevas y usadas
Guantes	18 (diesiocho)	Lana, cuero usados

San Francisco, 14 de Julio de 1982

Para la CRUZ ROJA.

damnificados x las inundaciones

Pág 1 - 1

SECRETO

ES COPIA

ALBERTO ARMANDO SAMPIETRO
DIRECTOR FM "SC"

La mayoría

CENTRO COMUNICACIONES [illegible]

MENSAJE MILITAR

PRIORITARIO

ESTADO MAYOR GRAL. 124
U.S.R. 24
NME 7540000017

Facilidad ..... AUTENTICAR ☐
Canal ..... AUTENTICADO ☐

CLASIFICACION DE SEGURIDAD
S | C | R | P
Circundar la que corresponda

Transmitir: ☐ CLARO
Recibido ☐

Nº de Control ES.M.

Estación(es) Llamada(s) NG 199
Exceptuada(s) ..... Estación transmisora NW3
NR. ..... Instr. de transmisión .....

PRECEDENCIA				Grupo Fecha Hora	Mes	Año	INSTRUCCIONES DEL MENSAJE	
Z Flash	O Inmediato	P Prioridad	R Rutina	110900	Abr	198[illegible]	Acusar conformidad ☐	Con momento de ejecución ☐

Circundar la que corresponda

Promotor FAMICARCIS
Ejecutivo(s) CUEJERTER
Informativo(s) .....
Exceptuado(s) ..... Grupos 33 BT

FM"SF" SEC INT Nro 018 /83. SOLICITO, ANTE EVENTUAL ALTERACION, EL CONSUMO DE RACIONES TIPO "C" Y "F" ACUSADAS POR EXPEDIENTE ÑW2 0028/6, DE FECHA 16 JUL 82. EN OPORTUNIDAD SE ACUSARON 54 RACIONES TIPO "C" Y 220 TIPO "F".

ES COPIA

ALBERTO ARMANDO SAMPIETRO
Tcnl - DIRECTOR FM "SF"

BT | Grupo Hora | Inst. Final | K | AR

	Inicial	Cód. Nº	Fecha Hora
Entrado Central			
Recibido			
Transmitido			
Retransmitido	JUAN CARLOS FERRERO		
Salida Central			
Recib. Destino			

CONOCIMIENTO

INSTRUCCIONES ESPECIALES
MENSAJE TIPO: Desdoblado ☐ Cladirec. ☐ Codirec. ☐
METODO: Recepción ☐ Difusión ☐ Interceptación ☐
ACLARACIONES:

Referido al mens. ..... Sacar ..... copias
Clasificado: SI ☐ NO ☐ Pg. ___ de ___ Págs.

FIRMA | Cód. Nº

Promotor o Autorizado
Redactor
Jefe Centro Comunicac.

MENSAJE MILITAR

PUBLICO

125

125

NME 7540000000017

Facilidad	AUTENTICAR ☐	CLASIFICACION DE SEGURIDAD	Transmitir: ☐	Nº de Control
Canal	AUTENTICADO ☐	S | C | R | P	CLARO .	
		Circundar lo que corresponda	Recibido ☐	

Estación(es) Llamada(s) .....

Exceptuada(s) ..... Estación transmisora .....

NR ..... Instr. de transmisión .....

PRECEDENCIA				Grupo Fecha Hora	Mes	Año	INSTRUCCIONES DEL MENSAJE	
Z Flash	O Inmediato	P Prioridad	R Rutina	100800	May	1983	Acusar conformidad ☐	Con momento de ejecución ☐
Circundar la que corresponda.								

Promotor . FAMICARCIS

Ejecutivo(s) CUNEETER

Informativo(s) .....

Exceptuado(s) ..... Grupos 47 | BT

FM "SF" SEC INT Nro. 022/83 SOLICITO, RESOLUCION RECAIDA EN LO SOLICITADO EN MMC FM "SF" SEC INT Nro 018/83 DE FECHA 110900 ABR 83, CUYO TEXTO DICE: "SOLICITO, ANTE EVNTUAL ALTERACION, EL CONSUMO DE RACIONES TIPO "C" Y "F" ACUSADAS POR EXPEDIENTE ÑW 2 0028/6, DE FECHA 16 JUL 82. EN OPORTUNIDAD SE ACUSARON 54 RACIONES TIPO "C" Y 220 TIPO "F"."

ES COPIA

ALBERTO ARMANDO SAMPIETRO
Tcnl - DIRECTOR FM "SF"

T | Grupo Hora | Inst. Final | K | AR

	Inicial	Cód. Nº	Fecha Hora
Entrado Central			
Recibido			
Transmitido			
Retransmitido			
Salido Central			
Recib. Destino			

CONOCIMIENTO

INSTRUCCIONES ESPECIALES

MENSAJE TIPO: Desdoblado ☐ Codirec. ☐ Codirec. ☐

METODO: Recepción ☐ Difusión ☐ Interceptación ☐

ACLARACIONES:

Refe. de otros mens. ... copias

Clasificado: SI ☐ NO ☐ Fg. ... de ... Págs.

	FIRMA	Cód. Nº
Promotor o Autorizado		
Redactor		
Jefe Centro Comunicac.		

CENTRO COMUNICACIONES CORRESPONSAL SAN Fco

126

261

27.M.

A LTTS DE LTG
SEG PCO NRO 16200
PREC R 130900 MAY 83
FM = CUEJERTER CORDOBA
TO = FAMICARCIS SAN FRANCISCO
GR = 15
BT

CDO CPO EJ III DIV INT NRO 8303/83. A SU MRC 22/83 AUTORIZADO A SER CONSUMIDAS.-

BT = 130915 MAY 83

T = CA 131315 MAY 83
R = FERRERO

Racicua "A"

ES COPIA

EJERCITO ARGENTINO

ALBERTO ARMANDO SAMPIETRO
Tcnl - DIRECTOR FM "SF"

Ejército Argentino
D. G. F. M.
Fábrica Militar "San Francisco"
URQUIZA 55 - 2400 SAN FRANCISCO (Cba.)
T. E 21525 - 21526 - 22020
TELEX 52727 FMSF

127

27

E8

San Francisco (Cba), 28 de Junio 1983

Objeto : Informar

AL COMANDANTE DEL CUERPO DE EJERCITO III (Dpto IV - Log)

Informo al señor Comandante que en cumplimiento de la autorización verbal de fecha 15 Jun 83, esta Fábrica Militar ha procedido a donar los Efectos de Vestuario a la CRUZ ROJA, filial San Francisco, de acuerdo al inventario elevado a esa GUB por expediente ÑW 2 0028/6 de fecha 16 Jul 82.

Asimismo informo que los mencionados Efectos serán destinados a los afectados por las inundaciones.

AGREGADOS : Fotocopias de nota y del inventario respectivo

PLANA MAYOR

12

EJERCITO ARGENTINO

Firmado

ALBERTO ARMANDO SAMPIETRO
Tcnl - DIRECTOR FM "SF"

ES COPIA

EJERCITO ARGENTINO

ALBERTO ARMANDO SAMPIETRO
Tcnl - DIRECTOR FM "SF"

Pág 1 - 1
PUBLICO

FO. 99003

Foliación correcta: de una a veintidós hojas

128

ANEXO 8

RESERVADO

Copia Nro: 129 1

LM.

A: SUBDIRECTOR DE PRODUCCION

DE: DIRECTOR DE LA FABRICA MILITAR DE POLVORAS Y EXPLOSIVOS "VILLA MARIA"

FECHA: 19 de julio de 1983

ASUNTO: elevar documentación ordenada Ñ 2 3 0005/43

En cumplimiento de lo ordenado en memorándum 10.22/459/83 del 27 jun 83, adjunto elevo al señor Subdirector una carpeta con la documentación relacionada con el conflicto "MALVINAS" que fuera recepcionada en esta Fábrica Militar.

Asimismo, se agrega en dicha documentación las donaciones que la ciudadanía hizo llegar a este Establecimiento.

Solicito quiera tener a bien ordenar se acuse recibo.

AGREGADOS: Una (1) carpeta con: Indice, cuatro separadores y cinco fojas.

FMPE "VM"
OFIC PERS MIL

Básica	Código
9	18
9	

RAUL CARLOS FERNANDEZ
Teniente Coronel
Director FMPE "VM"

Distribuidor:

- Copia Nro 1: SUBDIR PROD
- Copia Nro 2: FMPE "VM" (Archivo)

TOTAL: DOS (2) copias

6617

9

D. G. F. M.
Subdirección de Producción
ENTRO: 25 JUL 1983
SALIO: D 26 M 7 A 83
Destino Interno: 9 9

COORDINACION
ENTR 26 JUL 1983
Cargo N° 167 "S"

SECRETO

RESERVADO

ANEXO 1

DOCUMENTACION RELACIONADA CON EL CONFLICTO MALVINAS

1. ORDENES RECIBIDAS

a. ORDEN ESPECIAL Nro 12/82 (Ejecución de operaciones de Acción Psicológica - "OPERACION PATRIA") - Doc MAS 02.

1) PROMOTOR: Cdo Cpo Ej III

a) FECHA RECEPCION: 091910Abr82

(1) MISION: Ejecutar operaciones de acción sicológicas para lograr un alto nivel de concientización y fervor patriótico en toda la población de la jurisdicción, todo ello a fin de contribuir al esfuerzo de guerra en el TO MALVINAS.

b. ORDEN ESPECIAL Nro 51/82 (Para la aceptación de donaciones y adhesiones voluntarias y espontáneas por parte de la comunidad "OPERACION CANASTA) - Doc OD - 01.

1) PROMOTOR: Cdo Cpo Ej III

a) FECHA RECEPCION: 231200Abr82

(1) MISION: Implementar un sistema de aceptación de donaciones y adhesiones voluntarias y espontáneas por parte de la comunidad hasta nivel de Jefatura de Guarnición inclusive, para inclusive, ~~para~~ incrementar el bienestar de los Elementos de la Fuerza empeñados o a empeñar, a fin de un adecuado mantenimiento de la moral.

c. ORDEN ESPECIAL Nro 60/82 (Organización y funcionamiento de los Depósitos de efectos donados) - Doc OC - 33

1) PROMOTOR: Cdo Cpo Ej III

a) FECHA RECEPCION: 281000May82

(1) MISION: Ejecutar las acciones previstas para centralizar las recepciones, facilitar las provisiones y posibilitar un mejor control de los efectos recibidos.

d. EXPEDIENTE 3J 2 1008/4 (Destino a dar a los efectos donados)

1) PROMOTOR: Cdo Cpo Ej III

a) FECHA RECEPCION: 021030JUL82

(1) MISION: Preparación de raciones tipo "C" y "F". Transferencia de víveres perecederos. Efectos a consumir en fiestas patrias. Efectos para consumo de la tropa.

RESERVADO

ANEXO

F. M. P. E. "VILLA MARIA" FOJA 2

LISTADO DE LOS DESPACHOS EFECTUADOS POR ORDEN DEL COMANDO DE LA BRIGADA DE INFANTERIA AEROTRANSPORTADA IV DE LOS EFECTOS QUE LA FMPE "VM" RECIBIO CON MOTIVO DEL CONFLICTO "MALVINAS" A DISTINTAS UNIDADES

3 M.

1. VIVERES, ROPAS, MEDICAMENTOS Y OTROS

a. DESTINATARIO: Ca Int 181

1) FECHA DE REMISION: 28 Abr 82

a) Efectos: 70 cajas de agua tónica
50 cajas de vasos plásticos

2) FECHA DE REMISION: 03 May 82

a) Efectos: 80 barras de quesos (cajas x 4 unidades)

3) FECHA DE REMISION: 19 May 82

a) Efectos: 28 bultos con comestibles varios
63 bultos con ropas varias
31 bultos con elementos varios
28 bultos con medicamentos

4) FECHA DE REMISION: 24 May 82

a) Efectos: 34 bultos con ropas varias
135 bultos con víveres
4 bultos con medicamentos
37 bultos varios (revistas, cigarrillos, fósforos, velas)

5) FECHA DE REMISION: 21 Jun 82

a) Efectos: 13 bultos con ropas varias.

b. DESTINATARIO: Cdo Br I Aerot IV

1) FECHA DE REMISION: 14 May 82

a) Efectos: 546 bultos con comestibles varios
178 bultos con ropas varias
30 bultos con medicamentos
85 bulros con efectos varios

c. DESTINATARIO: RI Aerot 14

1) FECHA DE REMISION: 19 Ago 82

a) Efectos: 28 bultos con comestibles varios.
2 bultos con efectos varios

d. DESTINATARIO: B Ars 141 "JOSE MARIA ROJAS"

1) FECHA DE REMISION: 20 Ago 82

a) Efectos: 15 bultos con efectos varios
10 bultos con comestibles

e. DESTINATARIO: Ca Int Aerot 141

1) FECHA DE REMISION: 25 Ago 82

a) Efectos: 35 bultos con comestibles varios
10 bultos con efectos varios
13 bultos con ropas varias.

RESERVADO

F. M. P. E. "VILLA MARIA"
FOJA 3
122

Y.M.

2. MATERIALES

a. DESTINATARIO: B Ars 141 "JOSE MARIA ROJAS"

1) FECHA DE REMISION: 20 Ago 82

a) Efectos: 10 radiadores para camión Mercedes Benz 1112/14. (Entregados por orden del Cdo Cpo Ej III - Dpto Log - MMC Nro 7113/82).

RESERVADO

ANEXO 3

F.M.P.E. "VILLA MARIA" FOJA 4

DETALLE DE LOS DEPOSITOS EN EFECTIVO REALIZADOS EN EL BANCO DE LA NACION ARGENTINA (SUCURSAL "VILLA MARIA") EN LA CUENTA FONDO PATRIOTICO MALVINAS ARGENTINAS

S.M.

1.	Del 15 Abr al 06 May 82.	$a	50.015,59
2.	Del 10 May al 14 May 82.	$a	12.882,65
3.	Del 17 May al 20 May 82.	$a	6.816,97
4.	Del 21 May al 27 May 82.	$a	5.394,86
5.	Del 28 May al 03 Jun 82.	$a	4.524,13
6.	Del 04 Jun al 10 Jun 82.	$a	13.248,05
7.	Del 11 Jun al 17 Jun 82.	$a	1.981,06
8.	Del 18 Jun al 24 Jun 82.	$a	3.611,64
9.	Del 25 Jun al 01 Jul 82.	$a	1.217,55
	TOTAL GENERAL.	$a	99.692,53

SON PESOS ARGENTINOS NOVENTA Y NUEVE MIL SEISCIENTOS NOVENTA Y DOS CON CINCUENTA Y TRES CENTAVOS

NOTA: El día 13 May 82 fueron depositados: 514 dólares; 100 pesetas y 10 francos suizos, los cuales no están sumados en razón que el Banco los acredito como tal.

RESERVADO

134

ANEXO 4

F.M.P.E. "VILLA MARIA" FOJA 5

DETALLE DE LOS EFECTOS REMATADOS POR EL BANCO SOCIAL DE CORDOBA QUE SE ENCONTRABAN EN CUSTODIA EN LA FMPE "VILLA MARIA" EN CARACTER DE DONACION AL FONDO PATRIOTICO "MALVINAS ARGENTINAS"

6.M.

1.	Oro 18 kilates.	total	2.563,5	gramos
2.	Oro bajo.	"	39,0	"
3.	Oro 24 (monedas) - libras (5)	"	40,0	"
4.	Metal fantasía.	"	220,5	"
5.	Plata	"	730,0	"
6.	Pantalla para lámpara	"	1	
7.	Discos Long Play de los Arabescos . . .	"	1	
8.	Azucarera y yerbera	"	1	
9.	Tapado de piel.	"	2	
10.	Vestido para fiestas.	"	1	
11.	Máquina de sumar.	"	1	
12.	Electrificadores para alambre	"	2	
13.	Picana eléctrica.	"	1	
14.	Lámparas colgantes, , ...	"	2	
15.	Reloj de pared.	"	1	
16.	Dispositivo antirrobo para automóvil. .	"	1	
17.	Máquina para coser eléctrica.	"	1	
18.	Máquina para tejer.	"	1	
19.	Cuadros	"	5	
20.	Máquina de afeitar.	"	1	
21.	Relojes de metal de distintas marcas. .	"	15	
22.	Lapicera y bolígrafo emchapado en oro .	"	1	cada uno
23.	Perlita de cultivo.	"	1	
24.	Máquina de calcular	"	1	
25.	Lápiz retractil de metal dorado	"	1	
26.	Cortapluma de dos hojas c/anilla de metal dorado.	"	1	
27.	Bicicleta marca LAURI plegable, rodado 20, nueva (sin uso)	"	1	

LA VENTA ASCENDIO A.	$a	86.960,05
Comisión del martillero que fue donada y depositada.	$a	8.696,00
TOTAL GENERAL DEPOSITADO	$a	95.656 05

SON PESOS ARGENTINOS NOVENTA Y CINCO MIL SEISCIENTOS CINCUENTA Y SEIS CON CINCO CENTAVOS.

Foliación correcta: de una a seis fojas
total de esta carpeta 99. fojas

Pág 1-1
SECRETO

RO